MARENO
kitchen solutions since 1922

GAMME	CODE	MODÈLE	FONCTION
Self Service Free-Flow 867	**CR05151100**	**SDVC08**	**Éléments chauds drop-in**

ARTICLE

Élément bain-marie encastrable. Capacité cuve 2 bacs GN 1/1

MARENO ALI Group Srl Società a Socio Unico:
Via Conti Agosti , 231 - 31010 Mareno di Piave (TV)
Capitale Sociale 50.000.000,00 i.v.

Les données présentées dans ce document doivent être considérées comme non contraignantes. La société se réserve le droit d'apporter des modifications à tout moment, sans préavis.

MARENO
kitchen solutions since 1922

GAMME	CODE	MODÈLE	FONCTION
Self Service Free-Flow 867	**CR05151100**	**SDVC08**	**Éléments chauds drop-in**

ARTICLE

Élément bain-marie encastrable. Capacité cuve 2 bacs GN 1/1

DONNÉES TECHNIQUES

LARGEUR (mm):	**750**
PROFONDEUR (mm):	**650**
HAUTEUR (mm):	**261**
POIDS (Kg):	**48**
VOLUME (m^3):	**0.18**
PUISSANCE ÉLECTRIQUE (kW):	**1.4**
TENSION (V):	**VAC230**

DESCRIPTION

Élément bain-marie électrique, capacité cuve 2 bacs GN 1/1 H=200 mm encastrable. Contrôle thermostatique électromécanique réglable de 30 à 90°C, interrupteur général, voyant, thermostat de sécurité, thermomètre digitale, affichage température cuve. Dessus avec bord carré H=15 mm, épaisseur 12/10. Tableau de commande inclus.

MARENO
kitchen solutions since 1922

GAMME	CODE	MODÈLE	FONCTION
Self Service Free-Flow 867	**CR05151100**	**SDVC08**	**Éléments chauds drop-in**

ARTICLE

Élément bain-marie encastrable. Capacité cuve 2 bacs GN 1/1

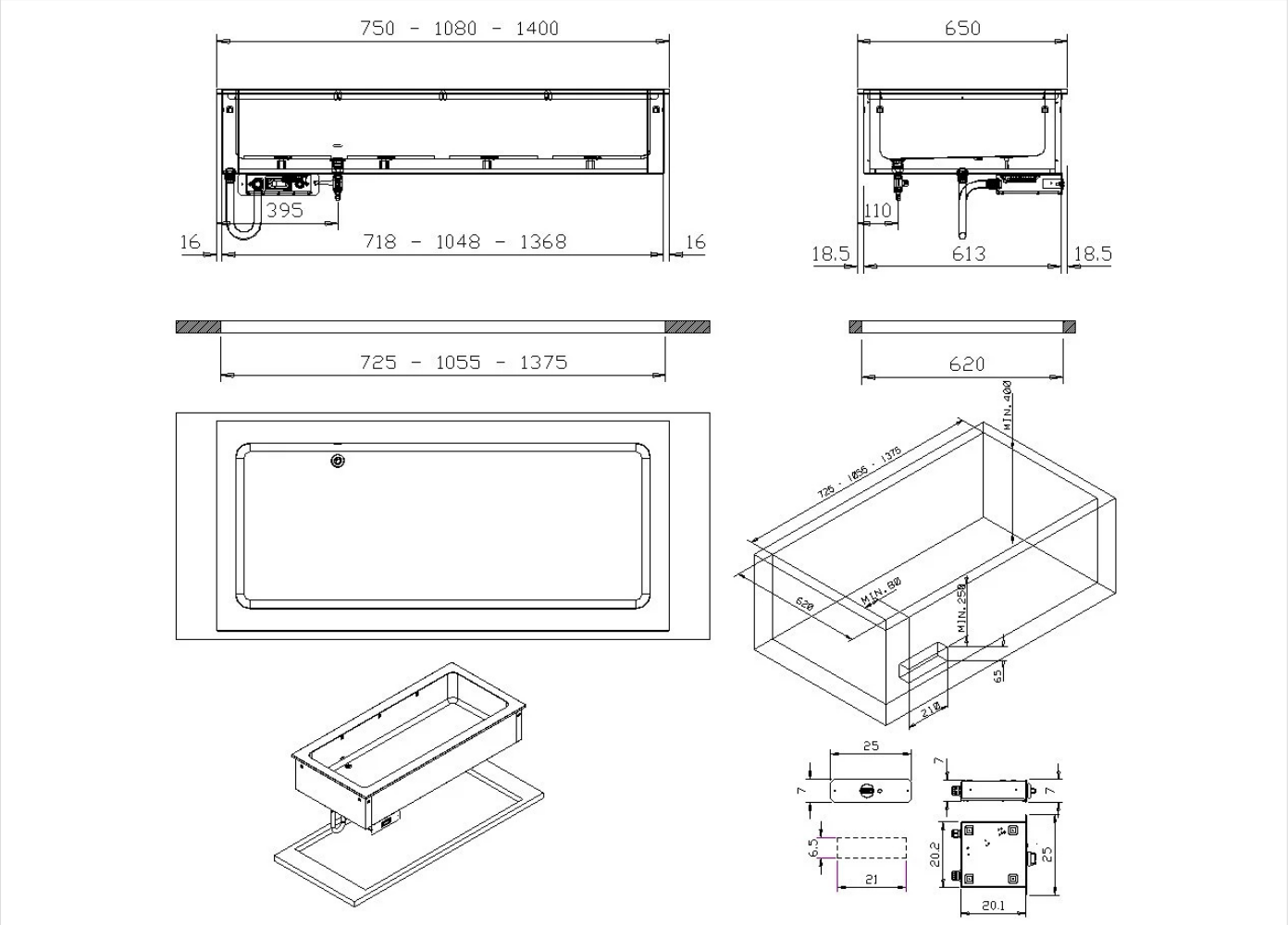

DONNÉES TECHNIQUES D'INSTALLATION

(E) Raccordement électrique:	VAC230 50/60Hz
(AF) Arrivée d'eau froide:	Ø3/4

MARENO ALI Group Srl Società a Socio Unico:
Via Conti Agosti , 231 - 31010 Mareno di Piave (TV)
Capitale Sociale 50.000.000,00 i.v.

Les données présentées dans ce document doivent être considérées comme non contraignantes. La société se réserve le droit d'apporter des modifications à tout moment, sans préavis.