MARENO
kitchen solutions since 1922

SERIE	ARTIKELNUMMER	MODELL	FUNKTION
Selbstbedienung 700	**CR0515319**	**SDPR08S**	**Kühlelemente drop-in**

PRODUKT

Einbau-Kühlplatte. Fassungsvermögen: 2 x GN 1/1. Arbeitsplatte vorbereitet für den Aufsatz.

MARENO ALI Group Srl Società a Socio Unico:
Via Conti Agosti , 231 - 31010 Mareno di Piave (TV)
Capitale Sociale 50.000.000,00 i.v.

Die in diesem Dokument angegebenen Daten gelten als unverbindlich. Das Unternehmen behält sich das Recht vor, jederzeit ohne vorherige Ankündigung Änderungen vorzunehmen.

MARENO
kitchen solutions since 1922

SERIE	ARTIKELNUMMER	MODELL	FUNKTION
Selbstbedienung 700	**CR0515319**	**SDPR08S**	**Kühlelemente drop-in**

PRODUKT

Einbau-Kühlplatte. Fassungsvermögen: 2 x GN 1/1. Arbeitsplatte vorbereitet für den Aufsatz.

TECHNISCHE DATEN

BREITE (mm):	**820**
TIEFE (mm):	**650**
HÖHE (mm):	**550**
GEWICHT (Kg):	**73**
VOLUMEN (m^3):	**0.38**
GESAMT-WATT (kW):	**0.23**
NETZSPANNUNG (V):	**VAC230**
GASART:	**R455a**

BESCHREIBUNG

Einbau-Kaltausgabemodul mit Kühlplatte Tiefe 30 mm , Fassungsvermögen 2 GN-Behälter 1/1 H=25 mm. Luftgekühltes Kühlaggregat. Regelung durch elektronischen Digitalthermostat, einstellbar von 0 bis +8 °C, Leucht-Hauptschalter. Kältemittel R455a. Isolierung aus PUR-Schaum Dichte 50 kg/m ^{3}, enthalten im 40 mm starken doppelwandigen Becken. Edelstahlkonstruktion AISI 304. Arbeitsplatte mit gerader Vorderkante, Materialstärke 1,2 mm, Höhe 15 mm. Vorgerüstet für Glasaufsatz. Bedienblende im Lieferumfang enthalten.

MARENO
kitchen solutions since 1922

SERIE	ARTIKELNUMMER	MODELL	FUNKTION
Selbstbedienung 700	**CR0515319**	**SDPR08S**	**Kühlelemente drop-in**

PRODUKT

Einbau-Kühlplatte. Fassungsvermögen: 2 x GN 1/1. Arbeitsplatte vorbereitet für den Aufsatz.

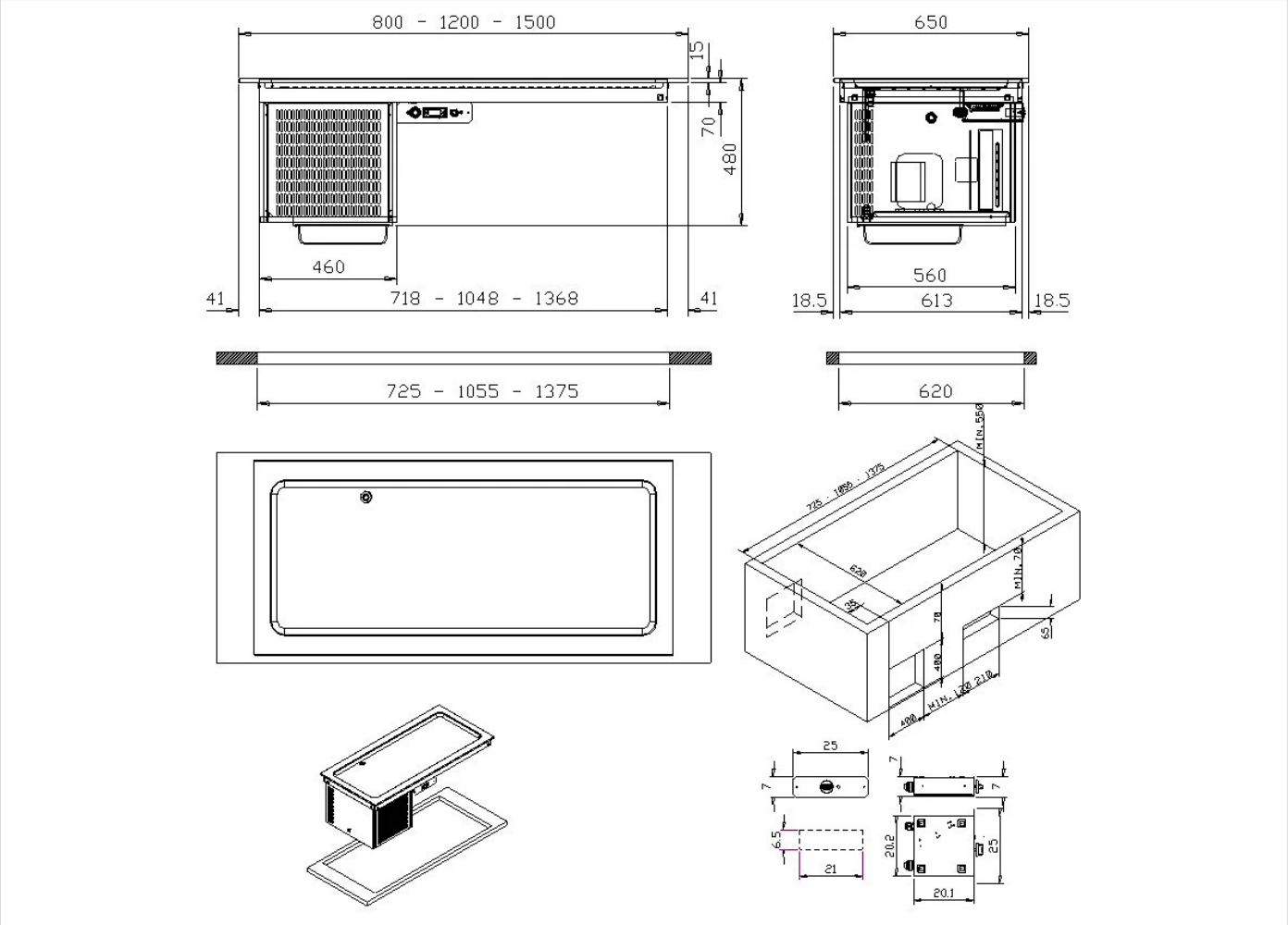

INSTALLATIONSANGABEN

(E) Elektroanschluss:	VAC230 50Hz

Die in diesem Dokument angegebenen Daten gelten als unverbindlich. Das Unternehmen behält sich das Recht vor, jederzeit ohne vorherige Ankündigung Änderungen vorzunehmen.