MARENO
kitchen solutions since 1922

GAMA	CÓDIGO	MODELO	FUNCIÓN
Self-Service 700	**CRO787410**	**SAE745**	**Elementos de esquina**

PRODUCTO

Mueble angular de ángulo exterior 45°

MARENO
kitchen solutions since 1922

GAMA	CÓDIGO	MODELO	FUNCIÓN
Self-Service 700	**CRO787410**	**SAE745**	**Elementos de esquina**

PRODUCTO

Mueble angular de ángulo exterior 45°

DETALLES TÉCNICOS

ANCHO (mm):	**755**
PROFUNDIDAD (mm):	**700**
ALTURA (mm):	**900**
PESO (Kg):	**58**
VOLUMEN (m^3):	**0.67**

DESCRIPCIÓN

Elemento angular externo de 45° sin correbandejas, ángulo 45° lado servicio. Encimera con ángulos redondeados de espesor 12/10. Pies de nivelación en acero inoxidable. Panelado frontal incluido.

GAMA	CÓDIGO	MODELO	FUNCIÓN
Self-Service 700	**CRO787410**	**SAE745**	**Elementos de esquina**

PRODUCTO
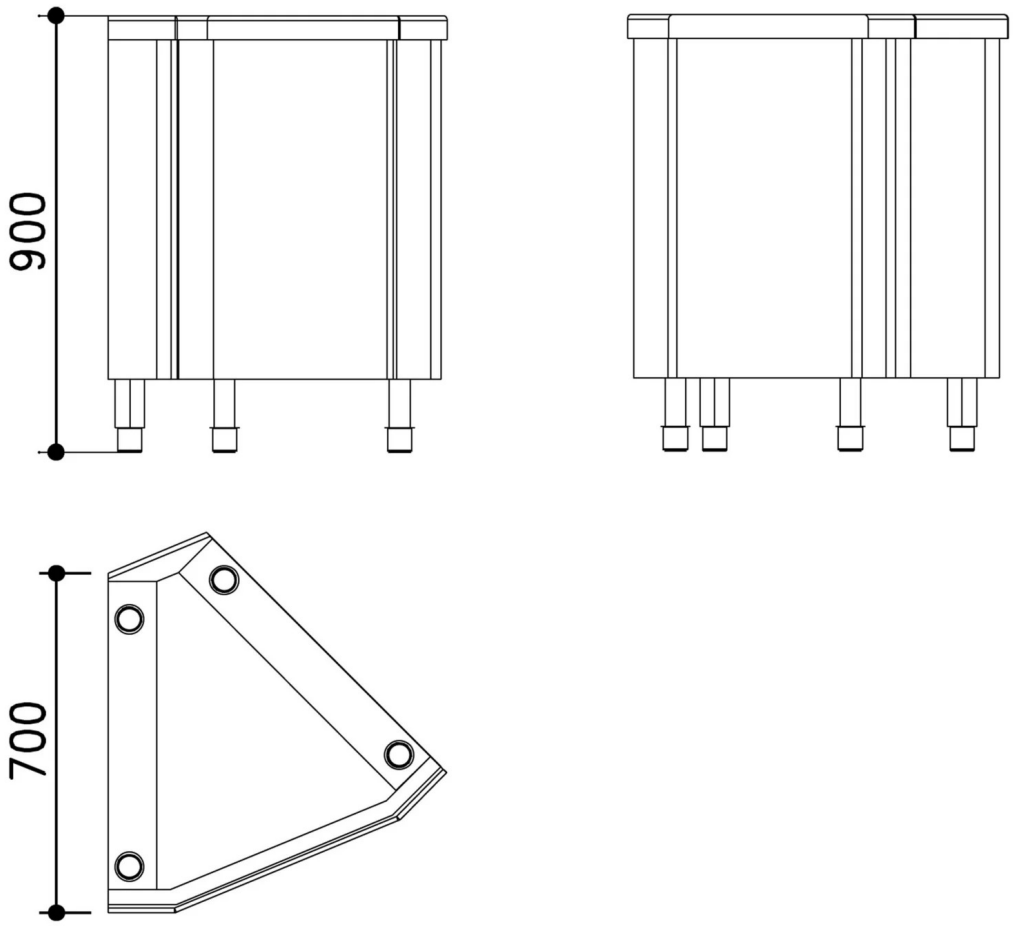
Mueble angular de ángulo exterior 45°