MARENO
kitchen solutions since 1922

GAMA	CÓDIGO	MODELO	FUNCIÓN
Self Service Free-Flow 867	**MA91858000**	**ST180**	**Elementos bajos**

PRODUCTO
Elemento terminal 180°

MARENO ALI Group Srl Società a Socio Unico:
Via Conti Agosti , 231 - 31010 Mareno di Piave (TV)
Capitale Sociale 50.000.000,00 i.v.

Los datos presentados en este documento deben considerarse no vinculantes. La empresa se reserva el derecho de realizar cambios en cualquier momento, sin previo aviso.

MARENO
kitchen solutions since 1922

GAMA	CÓDIGO	MODELO	FUNCIÓN
Self Service Free-Flow 867	**MA91858000**	**ST180**	**Elementos bajos**

PRODUCTO
Elemento terminal 180°

DETALLES TÉCNICOS

ANCHO (mm):	**555**
PROFUNDIDAD (mm):	**867**
ALTURA (mm):	**900**
PESO (Kg):	**45**
VOLUMEN (m^3):	**0.56**

DESCRIPCIÓN

Terminal de 180°. Encimera de trabajo y apoyo con bordes y ángulos redondeados. Revestimiento exterior y encimera en acero inox AISI 304.

GAMA	CÓDIGO	MODELO	FUNCIÓN
Self Service Free-Flow 867	**MA91858000**	**ST180**	**Elementos bajos**

PRODUCTO
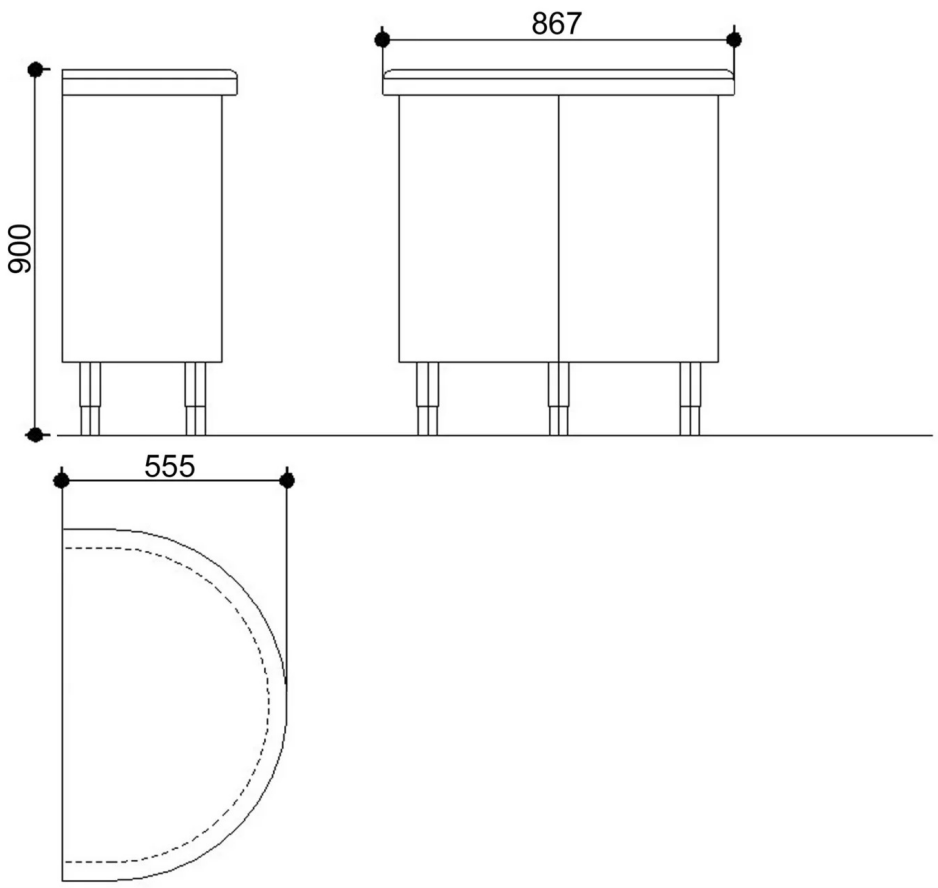
Elemento terminal 180°