MARENO
kitchen solutions since 1922

GAMMA	CODICE	MODELLO	FUNZIONE
Self Service Free-Flow 867	**MA91843000**	**SAE45**	**Elementi ad angolo**

PRODOTTO

Elemento ad angolo esterno 45°

MARENO
kitchen solutions since 1922

GAMMA	CODICE	MODELLO	FUNZIONE
Self Service Free-Flow 867	**MA91843000**	**SAE45**	**Elementi ad angolo**

PRODOTTO

Elemento ad angolo esterno 45°

DATI TECNICI

LARGHEZZA (mm):	**1006**
PROFONDITA' (mm):	**908**
ALTEZZA (mm):	**900**
PESO (Kg):	**58**
VOLUME (m^3):	**1.07**

DESCRIZIONE

Elemento angolare esterno da 45° senza scorrivassoio, angolo 45° lato operatore. Piano di lavoro raggiato realizzato con spessore di 15/10. Piedini di livellamento inox. Pannellatura frontale compresa.

MARENO
kitchen solutions since 1922

GAMMA	CODICE	MODELLO	FUNZIONE
Self Service Free-Flow 867	**MA91843000**	**SAE45**	**Elementi ad angolo**

PRODOTTO
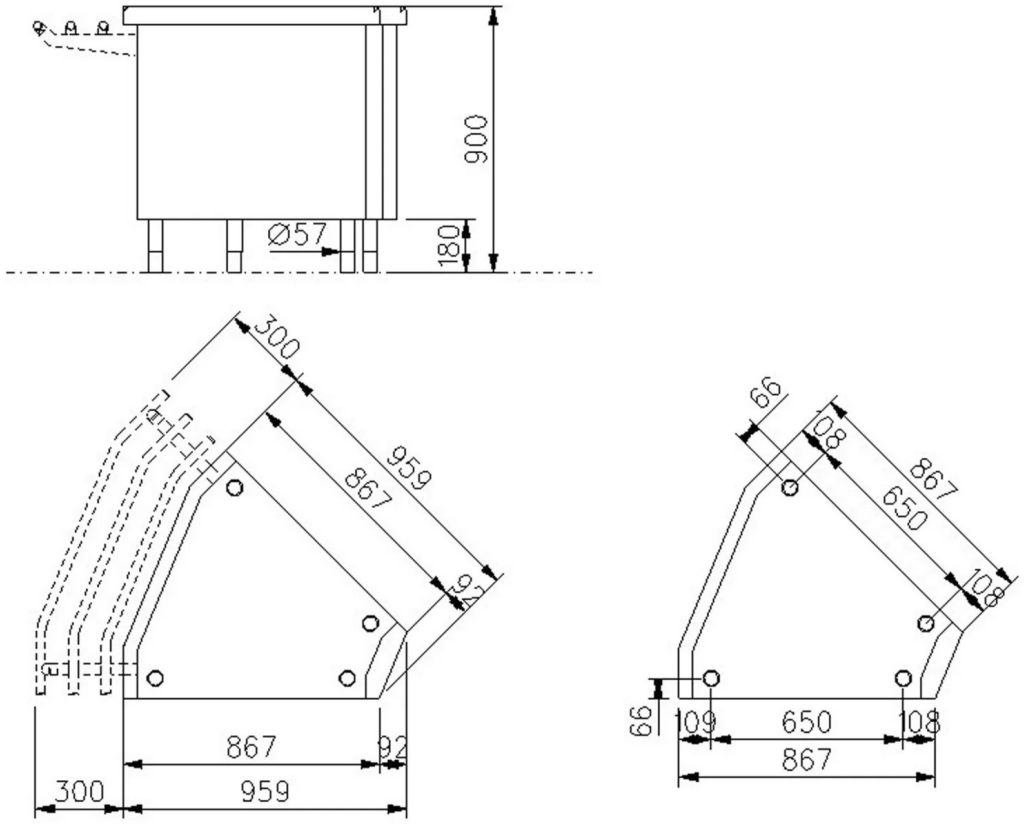
Elemento ad angolo esterno 45°