MARENO
kitchen solutions since 1922

GAMA	CÓDIGO	MODELO	FUNCIÓN
Self Service Free-Flow 867	**MA91843000**	**SAE45**	**Elementos de esquina**

PRODUCTO
Mueble ángulo exterior 45°

MARENO ALI Group Srl Società a Socio Unico:
Via Conti Agosti , 231 - 31010 Mareno di Piave (TV)
Capitale Sociale 50.000.000,00 i.v.

Los datos presentados en este documento deben considerarse no vinculantes. La empresa se reserva el derecho de realizar cambios en cualquier momento, sin previo aviso.

MARENO
kitchen solutions since 1922

GAMA	CÓDIGO	MODELO	FUNCIÓN
Self Service Free-Flow 867	**MA91843000**	**SAE45**	**Elementos de esquina**

PRODUCTO
Mueble ángulo exterior 45°

DETALLES TÉCNICOS

ANCHO (mm):	**1006**
PROFUNDIDAD (mm):	**908**
ALTURA (mm):	**900**
PESO (Kg):	**58**
VOLUMEN (m^3):	**1.07**

DESCRIPCIÓN

Elemento angular externo de 45° sin correbandejas, ángulo 45° lado servicio. Encimera con ángulos redondeados de espesor 15/10. Pies de nivelación en acero inoxidable. Panelado frontal incluido.

GAMA	CÓDIGO	MODELO	FUNCIÓN
Self Service Free-Flow 867	**MA91843000**	**SAE45**	**Elementos de esquina**

PRODUCTO
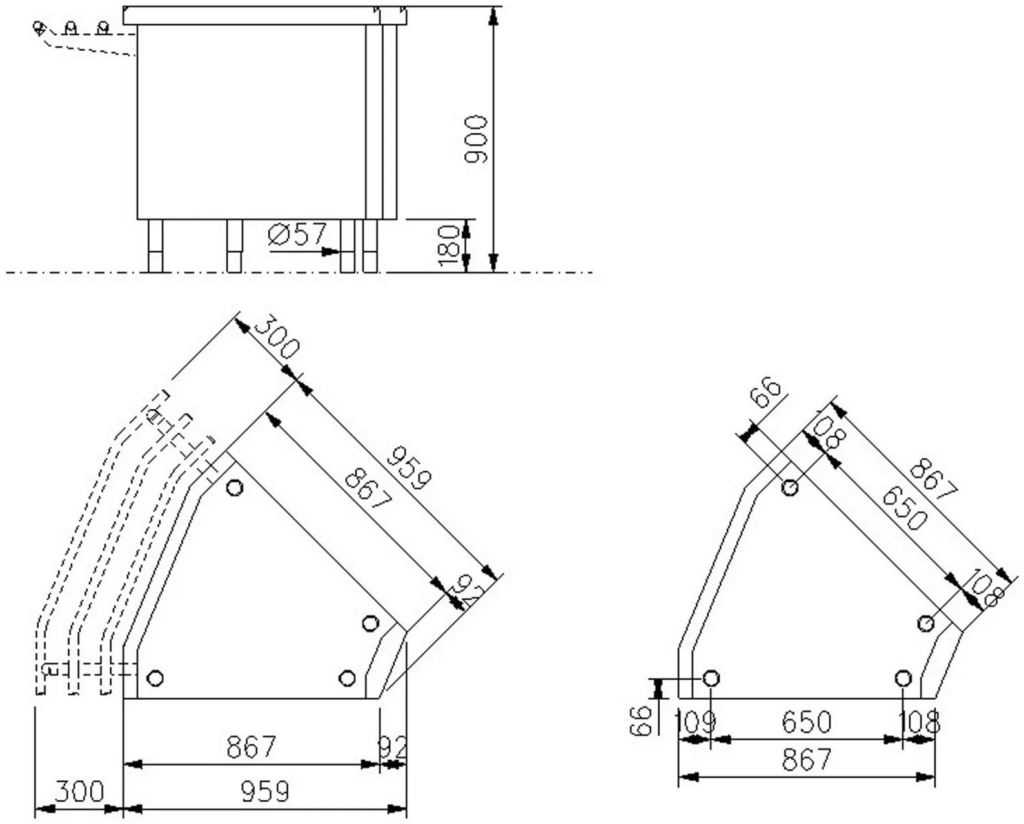
Mueble ángulo exterior 45°