MARENO
kitchen solutions since 1922

GAMA	CÓDIGO	MODELO	FUNCIÓN
Self Service Free-Flow 867	**MA91844000**	**SA145**	**Elementos de esquina**

PRODUCTO
Mueble ángulo interior 45°

MARENO
kitchen solutions since 1922

GAMA	CÓDIGO	MODELO	FUNCIÓN
Self Service Free-Flow 867	**MA91844000**	**SA145**	**Elementos de esquina**

PRODUCTO
Mueble ángulo interior 45°

DETALLES TÉCNICOS

ANCHO (mm):	**1006**
PROFUNDIDAD (mm):	**908**
ALTURA (mm):	**900**
PESO (Kg):	**67**
VOLUMEN (m^3):	**1.07**

DESCRIPCIÓN

Elemento angular interno de 45° con mueble abierto, ángulo 45° lado cliente. Encimera con ángulos redondeados de espesor 15/10. Pies de nivelación en acero inoxidable. Panelado frontal incluido.

MARENO
kitchen solutions since 1922

GAMA	CÓDIGO	MODELO	FUNCIÓN
Self Service Free-Flow 867	**MA91844000**	**SA145**	**Elementos de esquina**
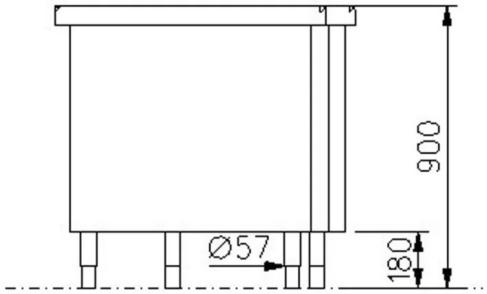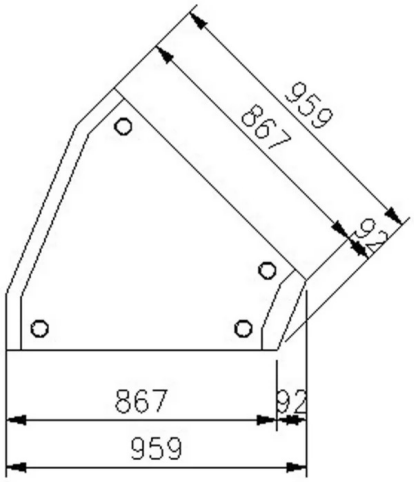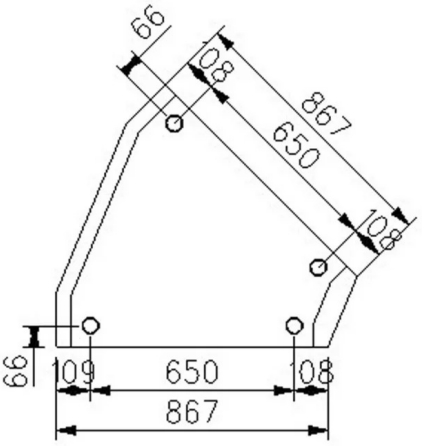
PRODUCTO
Mueble ángulo interior 45°