GAMME	CODE	MODÈLE	FONCTION
Self Service Free-Flow 867	**MA91986000**	**SDPAN**	**Éléments distrib. plat/couv/pain/ver**

ARTICLE

Distributeur de pain à trémie.

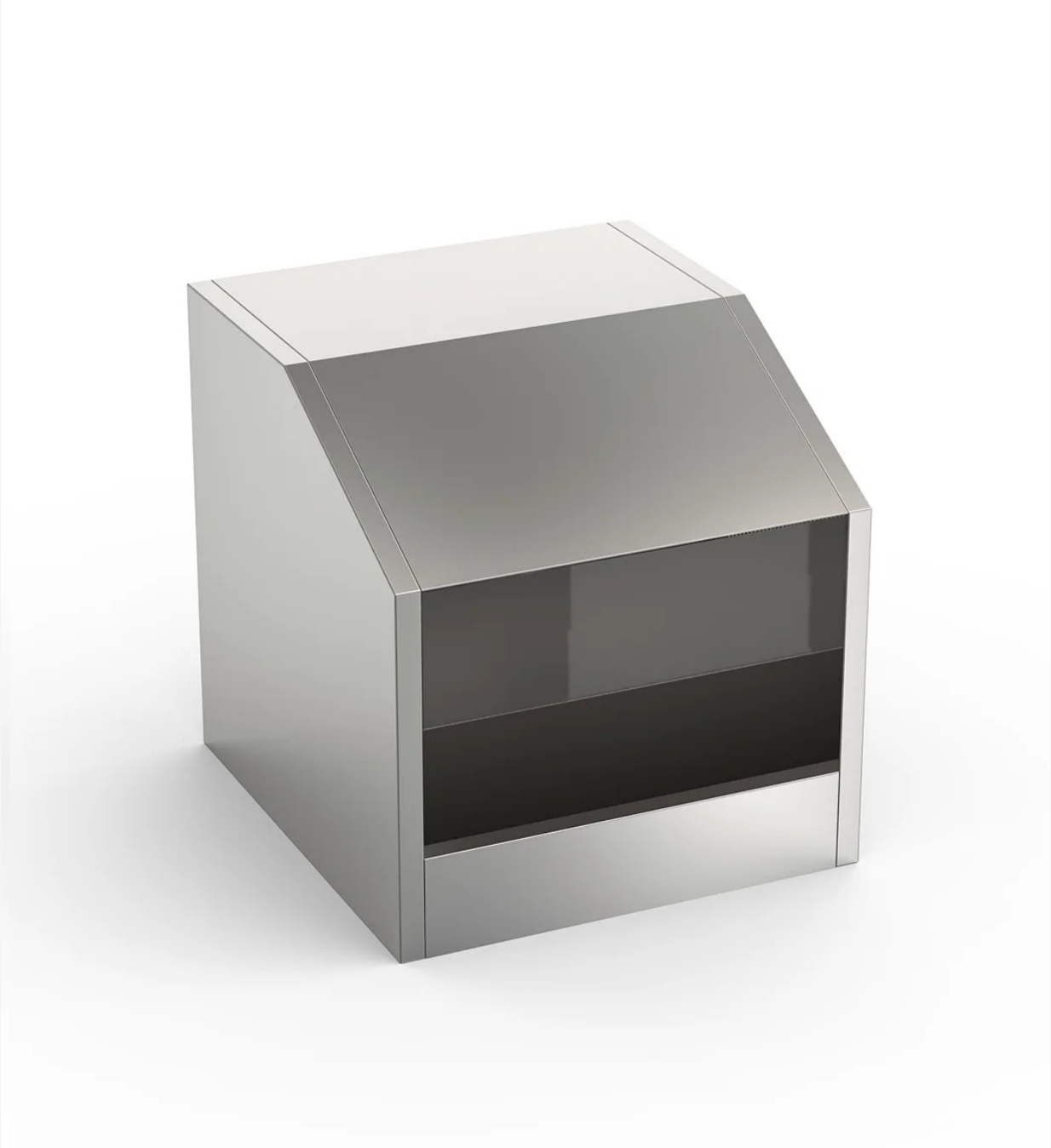

MARENO ALI Group Srl Società a Socio Unico:
Via Conti Agosti , 231 - 31010 Mareno di Piave (TV)
Capitale Sociale 50.000.000,00 i.v.

Les données présentées dans ce document doivent être considérées comme non contraignantes. La société se réserve le droit d'apporter des modifications à tout moment, sans préavis.

MARENO
kitchen solutions since 1922

GAMME	CODE	MODÈLE	FONCTION
Self Service Free-Flow 867	**MA91986000**	**SDPAN**	**Éléments distrib. plat/couv/pain/ver**

ARTICLE
Distributeur de pain à trémie.

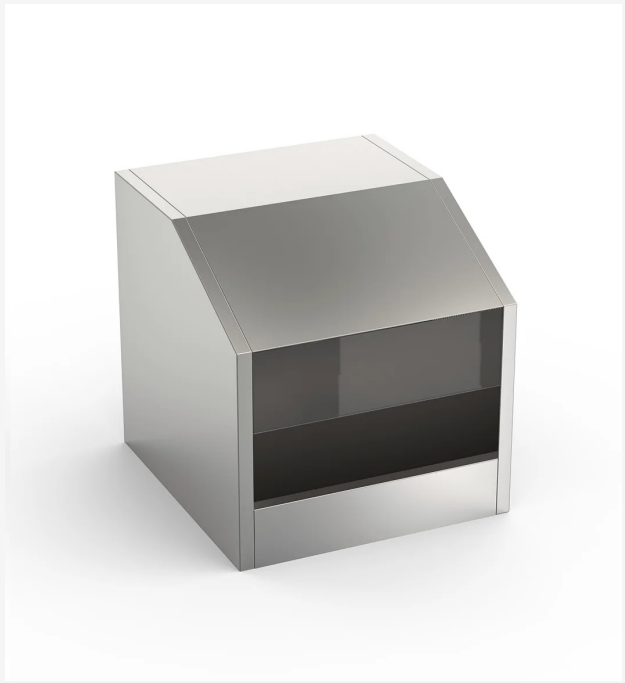

DONNÉES TECHNIQUES

LARGEUR (mm):	**600**
PROFONDEUR (mm):	**600**
HAUTEUR (mm):	**600**
POIDS (Kg):	**25**
VOLUME (m^3):	**0.28**

DESCRIPTION

Distributeur à pain à trémie, revêtement extérieur en acier inox AISI 304. Capacité 65 l environ.

GAMME	CODE	MODÈLE	FONCTION
Self Service Free-Flow 867	**MA91986000**	**SDPAN**	**Éléments distrib. plat/couv/pain/ver**

ARTICLE

Distributeur de pain à trémie.

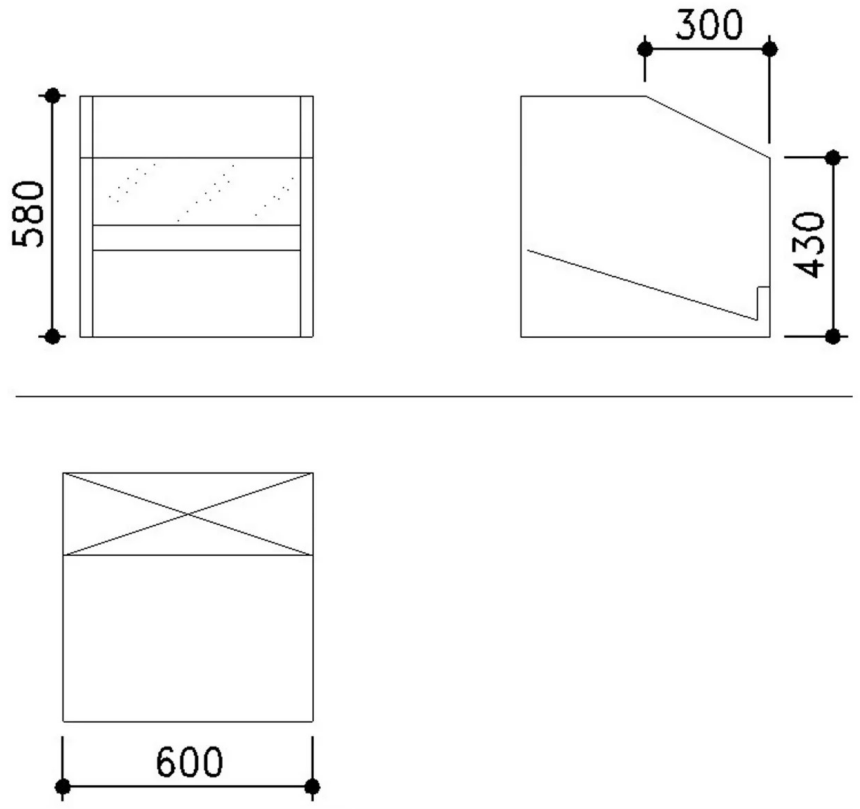

MARENO ALI Group Srl Società a Socio Unico:
Via Conti Agosti , 231 - 31010 Mareno di Piave (TV)
Capitale Sociale 50.000.000,00 i.v.

Les données présentées dans ce document doivent être considérées comme non contraignantes. La société se réserve le droit d'apporter des modifications à tout moment, sans préavis.