MARENO
kitchen solutions since 1922

GAMME	CODE	MODÈLE	FONCTION
M1 - 70	**MAMC0002920**	**PE76E15V**	**Marmites**

ARTICLE

Marmite électrique à chauffage indirect 50 lt.

MARENO ALI Group Srl Società a Socio Unico:
Via Conti Agosti , 231 - 31010 Mareno di Piave (TV)
Capitale Sociale 50.000.000,00 i.v.

Les données présentées dans ce document doivent être considérées comme non contraignantes. La société se réserve le droit d'apporter des modifications à tout moment, sans préavis.

MARENO
kitchen solutions since 1922

GAMME	CODE	MODÈLE	FONCTION
M1 - 70	**MAMC0002920**	**PE76E15V**	**Marmites**

ARTICLE

Marmite électrique à chauffage indirect 50 lt.

DONNÉES TECHNIQUES

LARGEUR (mm):		**600**	
PROFONDEUR (mm):		**750**	
HAUTEUR (mm):		**900**	
POIDS (Kg):		**87**	
VOLUME (m^3):		**0.6**	
PUISSANCE ÉLECTRIQUE (kW):		**9.8**	
TENSION (V):		**VAC400-3N**	
N. ZONES DE CUISSON:		**1**	
DÉTAILS ZONE DE CUISSON:		**1x 9,8 kW**	
DIM. CUVES (mm):		**Ø 400 mm**	
N. CUVES:	**1**	CAPACITE' (L):	**50**
DEGRÉ IP:		**IPX5**	

DESCRIPTION

Marmite à chauffage indirect électrique, réalisée en acier inox AISI 304. Plan embouti, épaisseur 20/10, avec bord avant anti-débordement, conçu pour la jonction d'extrémité avec joint hermétique fourni. Fond du récipient en acier inox AISI 316L poli, parois en inox AISI 304. Panneaux isolants forte épaisseur pour l'isolation thermique du récipient. Diamètre du récipient 400 mm, capacité 50 l. Remplissage eau par électrovanne enclenchée par sélecteur, distributeur fixe sur le plan. Vidage par robinet de sécurité 11/2 avec poignée en matériau athermique. Couvercle ouverture 75°, avec poignée à préhension frontale. Chauffage indirect par vapeur à basse pression générée par l'eau contenue dans la chemise du récipient : la conduction est assistée par un manomètre, une soupape de sécurité et une soupape de compensation. Système de contrôle avec voyant de signalisation dès que la chemise est vide. Le chauffage se réenclenche dès que le niveau est rétabli. Chauffage indirect avec résistances blindées à l'intérieur de la chemise. Manette de contrôle du chauffage dont la forme protège contre les infiltrations d'eau, équipée de lampe témoin intégrée signalant immédiatement le chauffage et le fonctionnement correct de l'appareil. Température contrôlée par régulateur d'énergie. Modèle avec thermostat de sécurité avec bouton de réarmement accessible à l'opérateur. Indice de protection contre l'eau IPX5. Appareil doté de pieds réglables en hauteur en acier inox.

MARENO
kitchen solutions since 1922

GAMME	CODE	MODÈLE	FONCTION
MI - 70	**MAMC0002920**	**PE76EI5V**	**Marmites**

ARTICLE

Marmite électrique à chauffage indirect 50 lt.

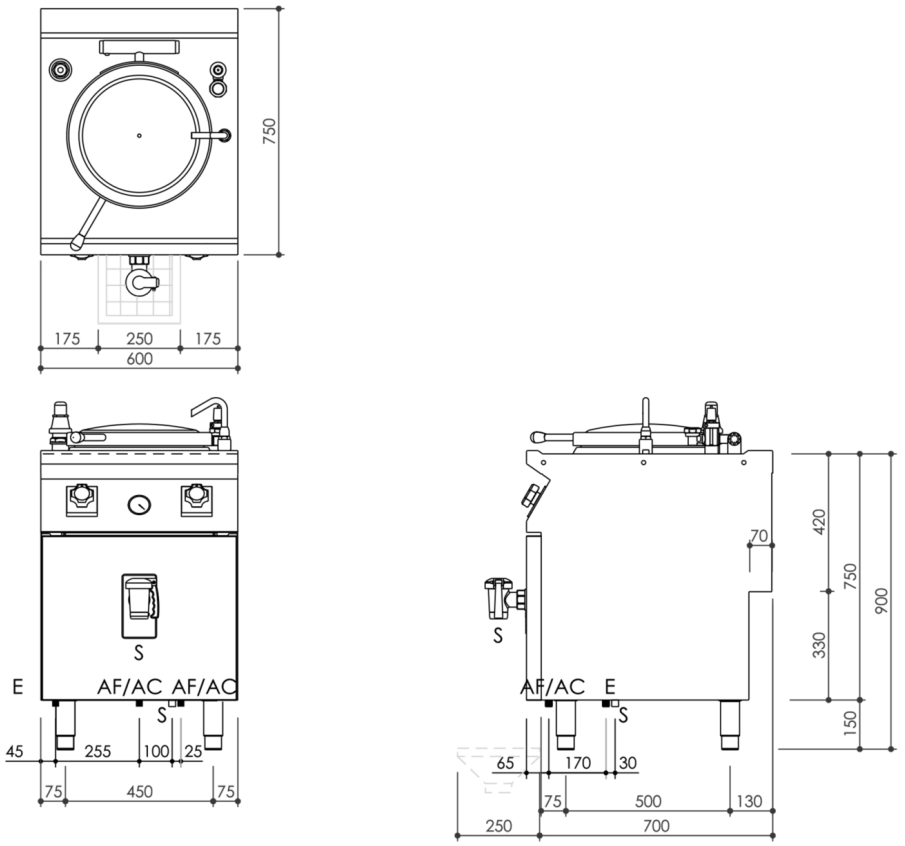

DONNÉES TECHNIQUES D'INSTALLATION

(E) Raccordement électrique:	VAC400-3N 50/60Hz
(AF) Arrivée d'eau froide:	Ø1/2- H=100mm.