MARENO
kitchen solutions since 1922

GAMA	CÓDIGO	MODELO	FUNCIÓN
Self Service Free-Flow 867	**CRO515189**	**SDVC15S**	**Elementos Calientes de encastre**

PRODUCTO

Baño maría con agua de encastre de 4 cubetas GN 1/1, preparado para instalar cristal o estante superior

MARENO ALI Group Srl Società a Socio Unico:
Via Conti Agosti , 231 - 31010 Mareno di Piave (TV)
Capitale Sociale 50.000.000,00 i.v.

Los datos presentados en este documento deben considerarse no vinculantes. La empresa se reserva el derecho de realizar cambios en cualquier momento, sin previo aviso.

GAMA	CÓDIGO	MODELO	FUNCIÓN
Self Service Free-Flow 867	**CRO515189**	**SDVC15S**	**Elementos Calientes de encastre**

PRODUCTO

Baño maría con agua de encastre de 4 cubetas GN 1/1, preparado para instalar cristal o estante superior

DETALLES TÉCNICOS

ANCHO (mm):	**1520**
PROFUNDIDAD (mm):	**650**
ALTURA (mm):	**260**
PESO (Kg):	**85**
VOLUMEN (m^3):	**0.36**
POTENCIA ELÉCTRICA (kW):	**2.8**
VOLTAJE (V):	**VAC230**

DESCRIPCIÓN

Elemento baño María eléctrico capacidad cuba 4 cubetas GN 1/1 H=200 mm drop-in. Control con termostato electromecánico regulable de 30 a 90 °C, interruptor general, testigo luminoso, termostato de seguridad y termómetro digital con visualización de la temperatura de la cuba. Encimera con borde recto H=15 mm, espesor 12/10. Permite montar sobreestructura de cristal. Panel de mandos incluido.

MARENO
kitchen solutions since 1922

GAMA	CÓDIGO	MODELO	FUNCIÓN
Self Service Free-Flow 867	**CRO515189**	**SDVC15S**	**Elementos Calientes de encastre**

PRODUCTO

Baño maría con agua de encastre de 4 cubetas GN 1/1, preparado para instalar cristal o estante superior

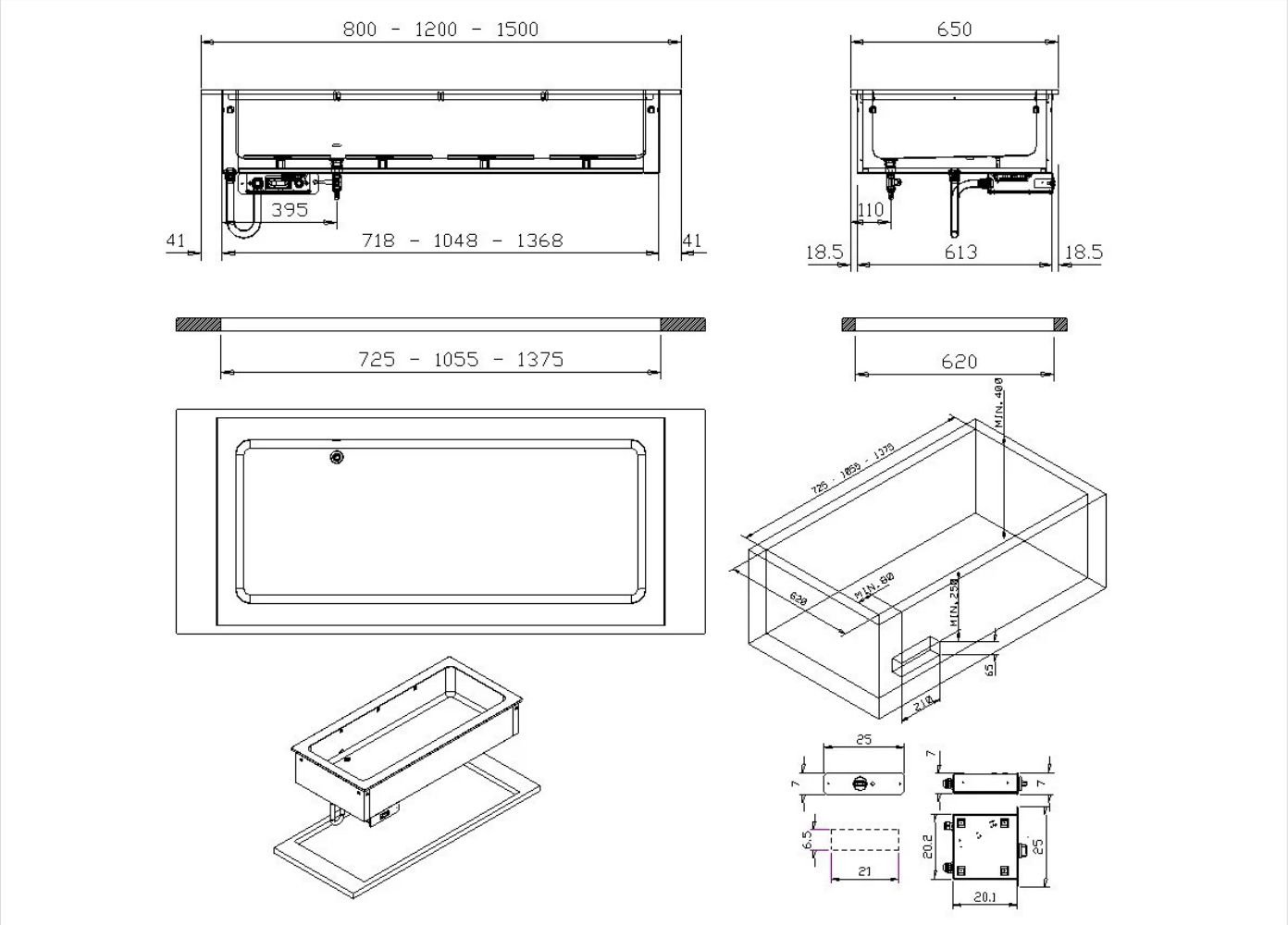

DETALLES TÉCNICOS DE INSTALACIÓN

(E) Conexión Eléctrica:	VAC230 50/60Hz
(AF) Llegada Agua Fría:	Ø3/4