MARENO
kitchen solutions since 1922

GAMMA	CODICE	MODELLO	FUNZIONE
Self Service Free-Flow 867	**CRO515219**	**SDPC15S**	**Elementi caldi drop-in**

PRODOTTO

Elemento con piano vetroriscaldante da incasso. Piano a 4 zone GN 1/1. Piano predisposto per sovrastruttura.

GAMMA	CODICE	MODELLO	FUNZIONE
Self Service Free-Flow 867	**CRO515219**	**SDPC15S**	**Elementi caldi drop-in**

PRODOTTO

Elemento con piano vetroriscaldante da incasso. Piano a 4 zone GN 1/1. Piano predisposto per sovrastruttura.

DATI TECNICI

LARGHEZZA (mm):	**1500**
PROFONDITA' (mm):	**650**
ALTEZZA (mm):	**90**
PESO (Kg):	**79**
VOLUME (m^3):	**0.12**
POTENZA EL. (kW):	**1**
ALIMENTAZIONE (V):	**VAC230**

DESCRIZIONE

Elemento con piano vetroriscaldante elettrico drop-in. Piano caldo da 1 kW in vetro temprato a n. 4 zone GN 1/1, dimensioni piano mm. 1280Ox510. Regolatore di energia a sei livelli di temperatura +40+100°C. Lampada spia. Piano di lavoro con bordo quadro H=15 mm. spessore 12/10. Predisposto per inserimento sovrastruttura in vetro. Pannello comandi compreso.

GAMMA	CODICE	MODELLO	FUNZIONE
Self Service Free-Flow 867	**CRO515219**	**SDPC15S**	**Elementi caldi drop-in**

PRODOTTO

Elemento con piano vetroriscaldante da incasso. Piano a 4 zone GN 1/1. Piano predisposto per sovrastruttura.

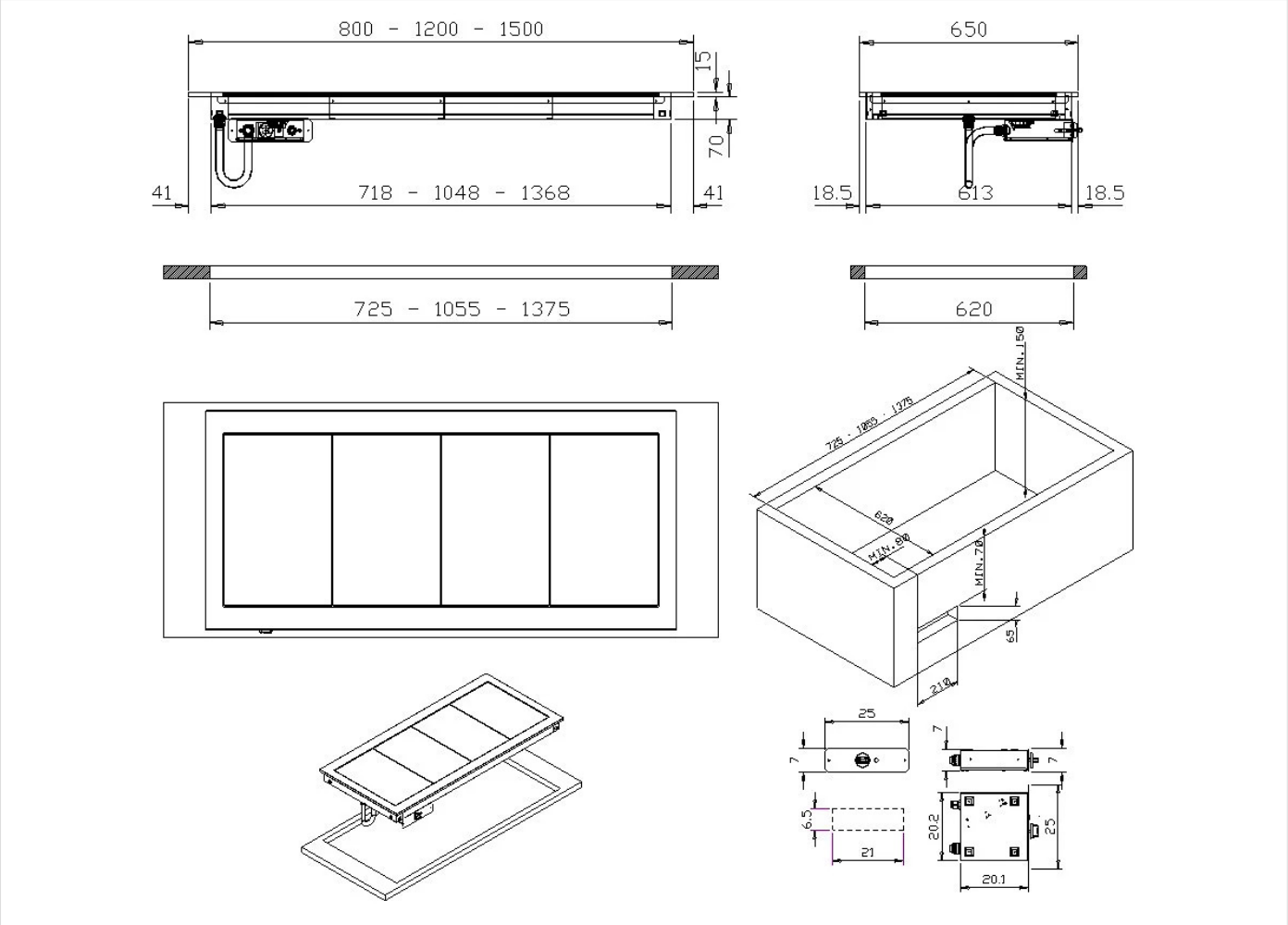

DATI TECNICI DI INSTALLAZIONE

(E) Allacciamento Elettrico:	VAC230 50/60Hz