MARENO
kitchen solutions since 1922

GAMA	CÓDIGO	MODELO	FUNCIÓN
Self-Service 700	**CR051523O**	**SDVR12**	**Elementos Refrigerados de encastre**

PRODUCTO

Cuba refrigerada de encastre de 3 cubetas GN 1/1

MARENO ALI Group Srl Società a Socio Unico:
Via Conti Agosti , 231 - 31010 Mareno di Piave (TV)
Capitale Sociale 50.000.000,00 i.v.

Los datos presentados en este documento deben considerarse no vinculantes. La empresa se reserva el derecho de realizar cambios en cualquier momento, sin previo aviso.

MARENO
kitchen solutions since 1922

GAMA	CÓDIGO	MODELO	FUNCIÓN
Self-Service 700	**CR051523O**	**SDVR12**	**Elementos Refrigerados de encastre**

PRODUCTO

Cuba refrigerada de encastre de 3 cubetas GN 1/1

DETALLES TÉCNICOS

ANCHO (mm):	**1080**
PROFUNDIDAD (mm):	**650**
ALTURA (mm):	**730**
PESO (Kg):	**81**
VOLUMEN (m^3):	**0.57**
POTENCIA ELÉCTRICA (kW):	**0.23**
VOLTAJE (V):	**VAC230**
TIPO DE GAS:	**R455a**

DESCRIPCIÓN

Elemento drop-in con cuba refrigerada profundidad 210 mm. , capacidad cuba 3 cubetas GN 1/1 H=200 mm Grupo refrigerante con condensación por aire. Control con termostato electrónico digital regulable de 0 a +8 °C, interruptor general luminoso. Gas refrigerante R455a. Aislamiento mediante espuma de poliuretano densidad 50 kg/m^3 y espesor de 40 mm inyectada en la contracuba. Construcción en acero inoxidable AISI 304. Encimera con borde recto, espesor 12/10, altura 15 mm. Panel de mandos incluido.

MARENO
kitchen solutions since 1922

GAMA	CÓDIGO	MODELO	FUNCIÓN
Self-Service 700	**CR051523O**	**SDVR12**	**Elementos Refrigerados de encastre**

PRODUCTO

Cuba refrigerada de encastre de 3 cubetas GN 1/1

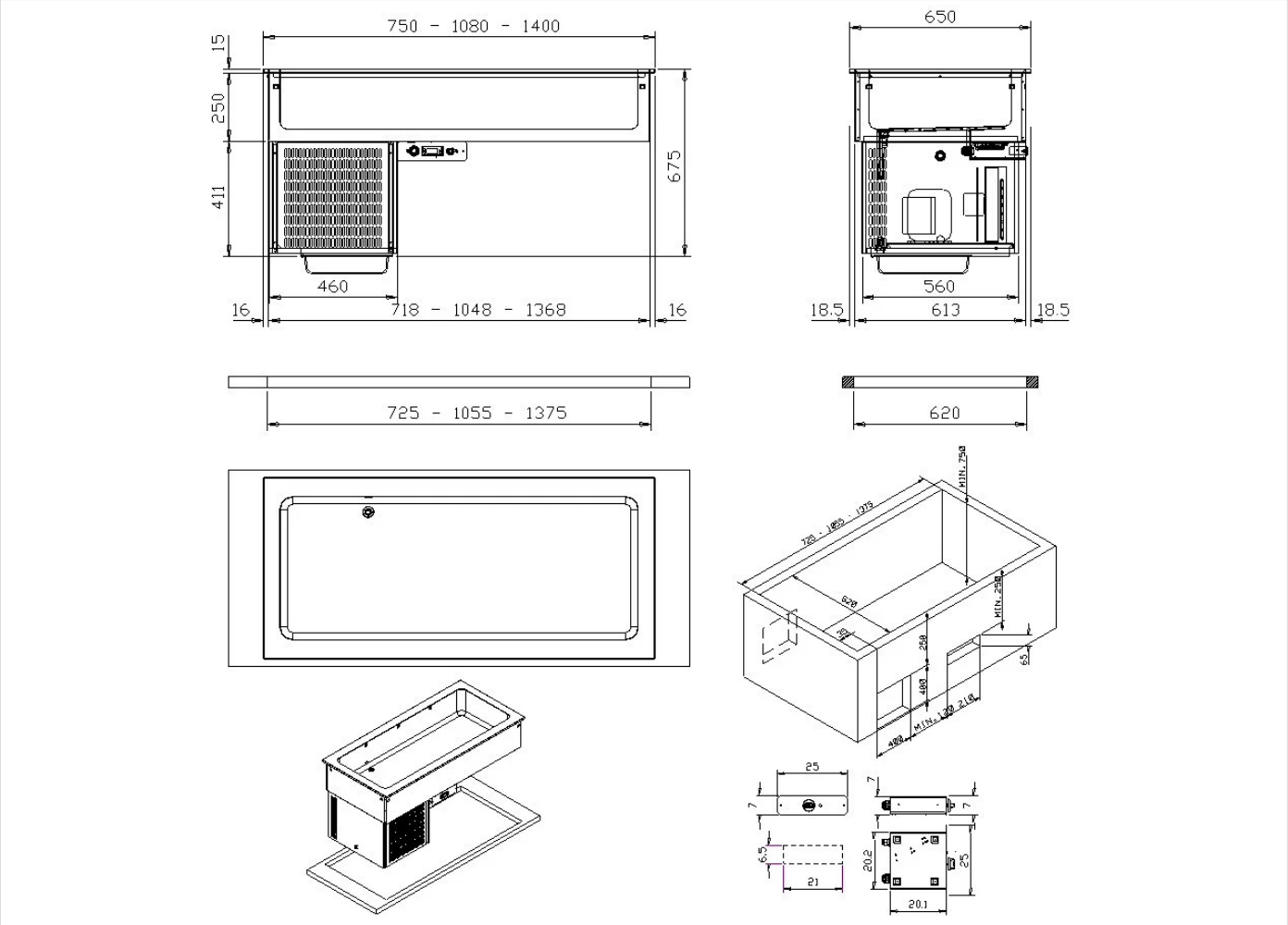

DETALLES TÉCNICOS DE INSTALACIÓN

(E) Conexión Eléctrica:	VAC230 50Hz