MARENO
kitchen solutions since 1922

SERIE	ARTIKELNUMMER	MODELL	FUNKTION
M1 - 60	**CR0853181**	**167E**	**Induktionskochfelder**

PRODUKT

Induktionsherd 2 Zonen Tischgerät

MARENO ALI Group Srl Società a Socio Unico:
Via Conti Agosti , 231 - 31010 Mareno di Piave (TV)
Capitale Sociale 50.000.000,00 i.v.

Die in diesem Dokument angegebenen Daten gelten als unverbindlich. Das Unternehmen behält sich das Recht vor, jederzeit ohne vorherige Ankündigung Änderungen vorzunehmen.

LAST UPDATE:
24/7/2025

MARENO
kitchen solutions since 1922

SERIE	ARTIKELNUMMER	MODELL	FUNKTION
M1 - 60	**CR0853181**	**167E**	**Induktionskochfelder**

PRODUKT

Induktionsherd 2 Zonen Tischgerät

TECHNISCHE DATEN

BREITE (mm):	**700**
TIEFE (mm):	**650**
HÖHE (mm):	**295**
GEWICHT (Kg):	**22**
VOLUMEN (m^3):	**0.22**
GESAMT-WATT (kW):	**10**
NETZSPANNUNG (V):	**VAC400 3N**
ANZAHL KOCHZONEN:	**2**
MAßE KOCHZONEN (mm):	**Ø220mm**
DETAILS ZUR KOCHZONE:	**2x 5kW**
IP SCHUTZGRAD:	**IPX3**

BESCHREIBUNG

Elektro-Induktionsherd, Tischgerät. Mit der Arbeitsfläche dicht versiegeltes Glaskeramikkochfeld, Stärke 6 mm. Mit Topferkennungssystem, das die Heizfunktion nur aktiviert, wenn ein Topf auf der Kochzone steht. Gerät aus Edelstahl Aisi 304. Mit 2 separaten Heizzonen mit je 5 kW Leistung, Ø 220 mm. Kennzeichnung der Heizzonen durch aufgedruckte Konturen auf dem Glas. 6-Stufen-Schalter. LED-Anzeigen für die Einschaltung der Heizfunktion und den korrekten Gerätebetrieb.

SERIE	ARTIKELNUMMER	MODELL	FUNKTION
M1 - 60	**CR0853181**	**167E**	**Induktionskochfelder**

PRODUKT

Induktionsherd 2 Zonen Tischgerät

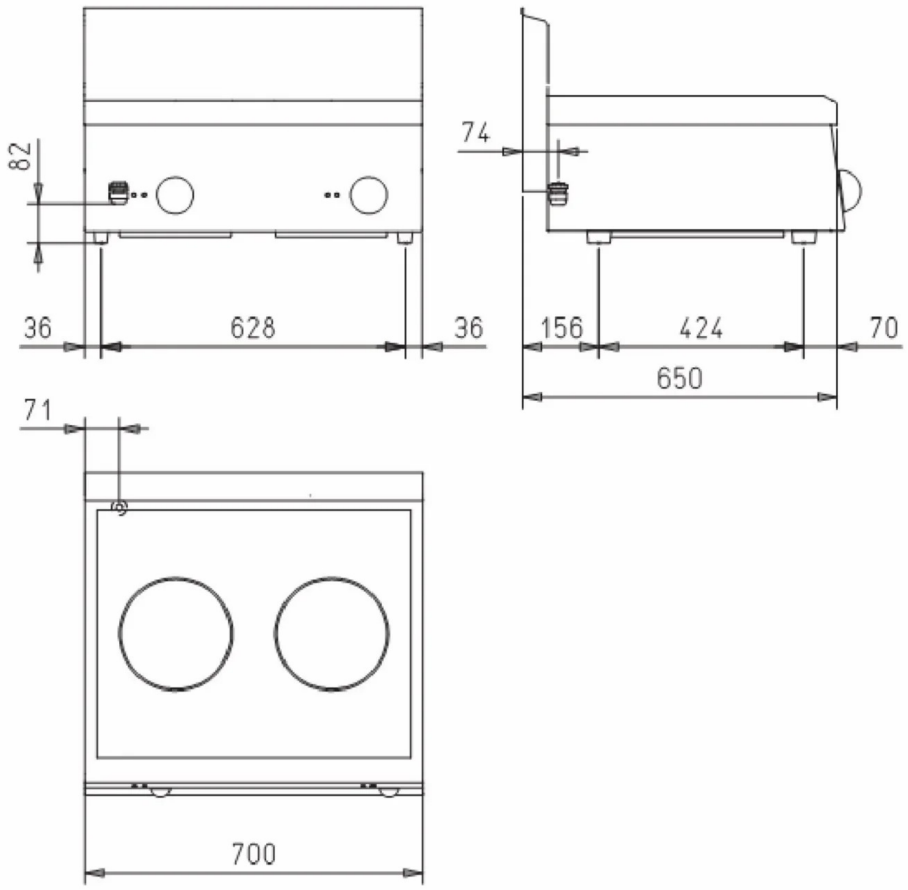

INSTALLATIONSANGABEN

(E) Elektroanschluss:	VAC400 3N 50/60Hz