MARENO
kitchen solutions since 1922

GAMA	CÓDIGO	MODELO	FUNCIÓN
M1 - 60	**CR1620430**	**F64ER2**	**Freidoras**

PRODUCTO

Freidora eléctrica de 1 cuba de 10 litros de sobremesa

MARENO ALI Group Srl Società a Socio Unico:
Via Conti Agosti , 231 - 31010 Mareno di Piave (TV)
Capitale Sociale 50.000.000,00 i.v.

Los datos presentados en este documento deben considerarse no vinculantes. La empresa se reserva el derecho de realizar cambios en cualquier momento, sin previo aviso.

MARENO
kitchen solutions since 1922

GAMA	CÓDIGO	MODELO	FUNCIÓN
M1 - 60	**CR1620430**	**F64ER2**	**Freidoras**

PRODUCTO

Freidora eléctrica de 1 cuba de 10 litros de sobremesa

DETALLES TÉCNICOS

ANCHO (mm):		**400**	
PROFUNDIDAD (mm):		**600**	
ALTURA (mm):		**295**	
PESO (Kg):		**21**	
VOLUMEN (m^3):		**0.15**	
POTENCIA ELÉCTRICA (kW):		**6**	
VOLTAJE (V):		**VAC230 3**	
N. ZONAS DE COCCIÓN:		**1**	
DATOS ZONA DE COCCIÓN:		**1x 6kW**	
DIMENSIONES CUBAS (mm):		**220x340mm**	
N. CUBAS:	**1**	CAPACIDAD:	**10**
GRADO IP		**IPX3**	
RANGO TEMPERATURA (°C):		**90-180**	

DESCRIPCIÓN

Freidora eléctrica, fabricada en acero inoxidable. Calentamiento por medio de una resistencia en el depósito. Tanque prensado de Lt.10 equipado con zona fría y zona de expansión de aceite, radiado e inclinado. Termostato regulable de 100°C a 180°C y termostato de seguridad con rearme manual. Indicadores luminosos para comprobar que la red eléctrica está conectada y que las resistencias funcionan. Filtro extraíble, cesta, tapa y colector de vaciado incluido.

GAMA	CÓDIGO	MODELO	FUNCIÓN
M1 - 60	**CR1620430**	**F64ER2**	**Freidoras**

PRODUCTO

Freidora eléctrica de 1 cuba de 10 litros de sobremesa

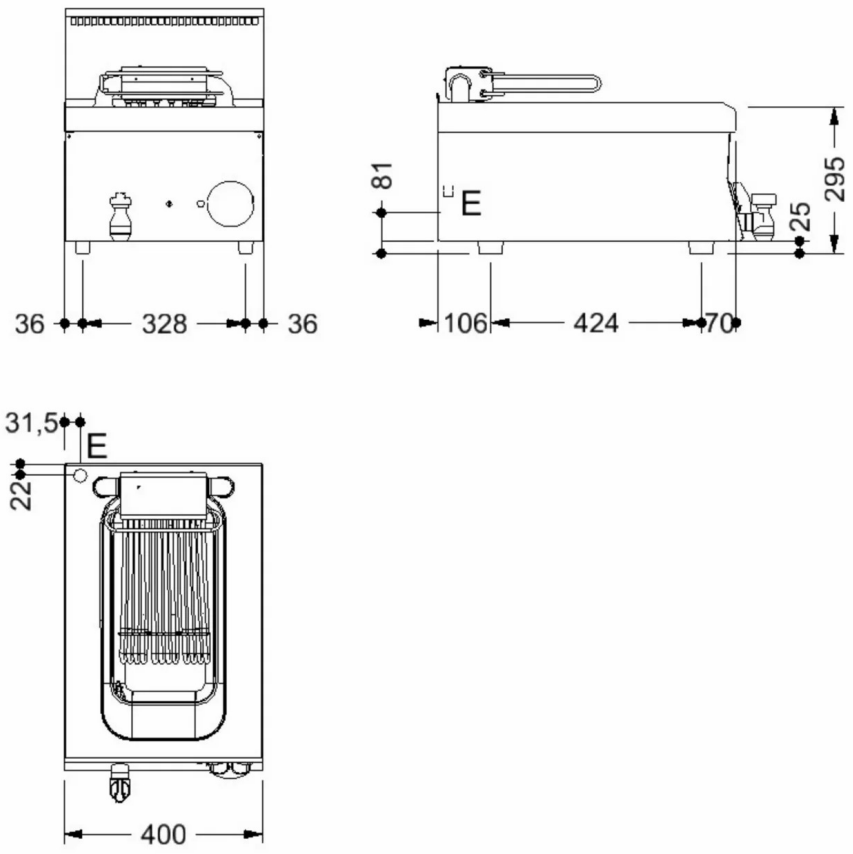

DETALLES TÉCNICOS DE INSTALACIÓN

(E) Conexión Eléctrica:	VAC230 3 50/60Hz