MARENO
kitchen solutions since 1922

GAMME	CODE	MODÈLE	FONCTION
M1 - 60	**CR085293O**	**LA66**	**Éléments neutres**

ARTICLE
Evier 1 cuve

MARENO ALI Group Srl Società a Socio Unico:
Via Conti Agosti , 231 - 31010 Mareno di Piave (TV)
Capitale Sociale 50.000.000,00 i.v.

Les données présentées dans ce document doivent être considérées comme non contraignantes. La société se réserve le droit d'apporter des modifications à tout moment, sans préavis.

MARENO
kitchen solutions since 1922

GAMME	CODE	MODÈLE	FONCTION
M1 - 60	**CR085293O**	**LA66**	**Éléments neutres**

ARTICLE
Evier 1 cuve

DONNÉES TECHNIQUES

LARGEUR (mm):	**600**
PROFONDEUR (mm):	**600**
HAUTEUR (mm):	**295**
POIDS (Kg):	**16**
VOLUME (m^3):	**0.16**
DIM. CUVES (mm):	**500x400x150h mm**
N. CUVES:	**1**

DESCRIPTION

Évier réalisé en acier inox avec bac grande capacité à angles arrondis pour faciliter le nettoyage. Avec robinet et trop-plein. Dimensions du bac 500x400x150h mm.

MARENO
kitchen solutions since 1922

GAMME	CODE	MODÈLE	FONCTION
M1 - 60	**CR085293O**	**LA66**	**Éléments neutres**

ARTICLE
Evier 1 cuve

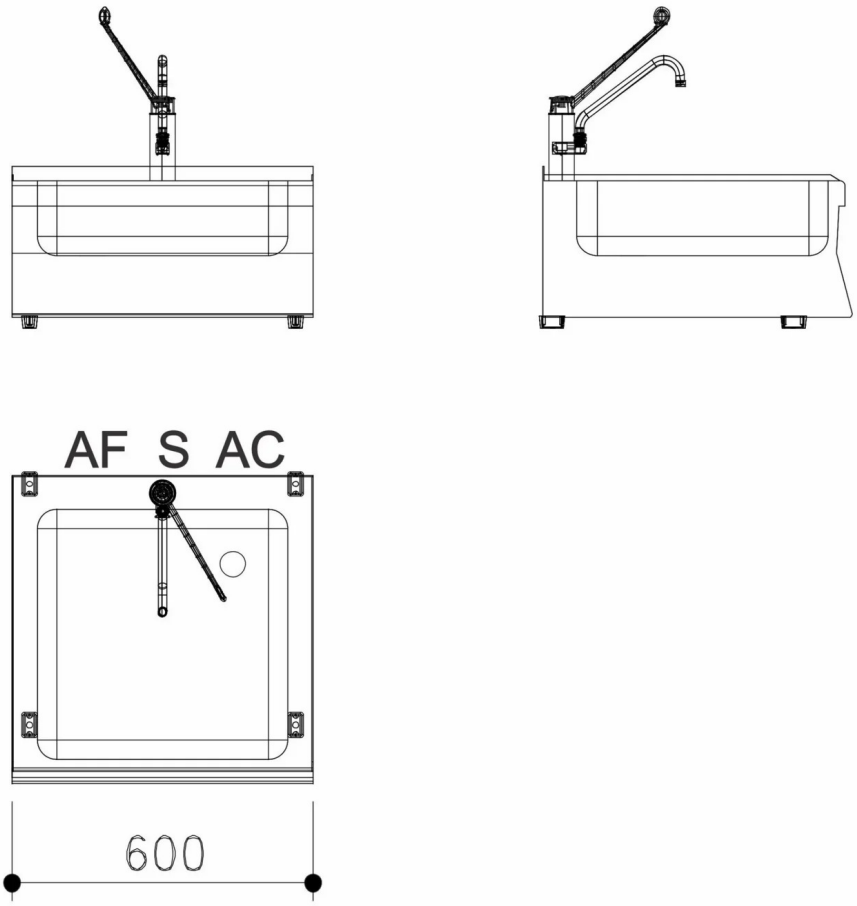

DONNÉES TECHNIQUES D'INSTALLATION

(AF) Arrivée d'eau froide:	Ø1/2-H=610mm
(AC) Arrivée d'eau chaude:	Ø1/2-H=610mm