MARENO
kitchen solutions since 1922

SERIE	ARTIKELNUMMER	MODELL	FUNKTION
M1 - 60	**CR085293O**	**LA66**	**Neutralelemente**

PRODUKT

Neutralelement mit Becken

MARENO ALI Group Srl Società a Socio Unico:
Via Conti Agosti , 231 - 31010 Mareno di Piave (TV)
Capitale Sociale 50.000.000,00 i.v.

Die in diesem Dokument angegebenen Daten gelten als unverbindlich. Das Unternehmen behält sich das Recht vor, jederzeit ohne vorherige Ankündigung Änderungen vorzunehmen.

MARENO
kitchen solutions since 1922

SERIE	ARTIKELNUMMER	MODELL	FUNKTION
M1 - 60	**CR085293O**	**LA66**	**Neutralelemente**

PRODUKT
Neutralelement mit Becken

TECHNISCHE DATEN

BREITE (mm):	**600**
TIEFE (mm):	**600**
HÖHE (mm):	**295**
GEWICHT (Kg):	**16**
VOLUMEN (m^3):	**0.16**
BECKENMAßE (mm):	**500x400x150h mm**
ANZAHL BECKEN:	**1**

BESCHREIBUNG

Edelstahlspültisch mit großem, reinigungsfreundlichem Becken mit abgerundeten Ecken. Komplett mit Hahn und Überlaufgarnitur. Beckenmaße mm 500x400x150h.

SERIE	ARTIKELNUMMER	MODELL	FUNKTION
M1 - 60	**CR085293O**	**LA66**	**Neutralelemente**

PRODUKT

Neutralelement mit Becken

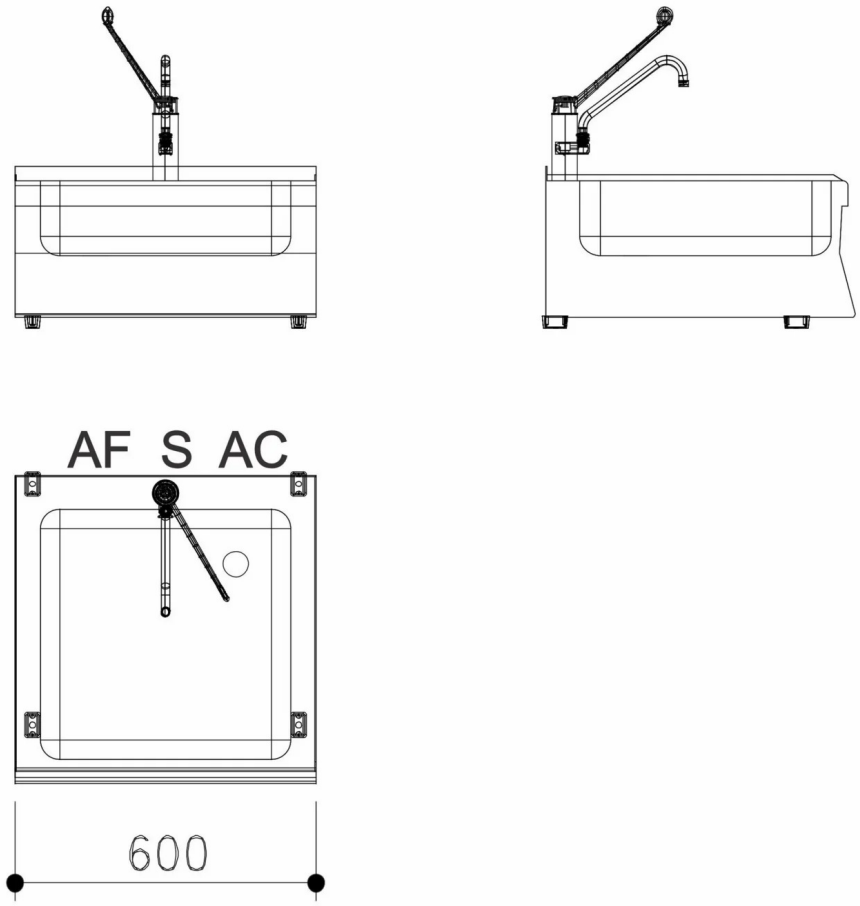

INSTALLATIONSANGABEN

(AF) Kaltwasserzulauf:	Ø1/2-H=610mm
(AC) Warmwasserzulauf:	Ø1/2-H=610mm