MARENO
kitchen solutions since 1922

SERIE	ARTIKELNUMMER	MODELL	FUNKTION
Drop-in 60	**MA1040244500O**	**FQE61LDB**	**Fritteusen**

PRODUKT

Einbau-Fritteuse 2 Becken 10+10 Liter, Elektro , mit Bedienbox

MARENO ALI Group Srl Società a Socio Unico:
Via Conti Agosti , 231 - 31010 Mareno di Piave (TV)
Capitale Sociale 50.000.000,00 i.v.

Die in diesem Dokument angegebenen Daten gelten als unverbindlich. Das Unternehmen behält sich das Recht vor, jederzeit ohne vorherige Ankündigung Änderungen vorzunehmen.

MARENO
kitchen solutions since 1922

SERIE	ARTIKELNUMMER	MODELL	FUNKTION
Drop-in 60	**MA1040224500O**	**FQE61LDB**	**Fritteusen**

PRODUKT

Einbau-Fritteuse 2 Becken 10+10 Liter, Elektro , mit Bedienbox

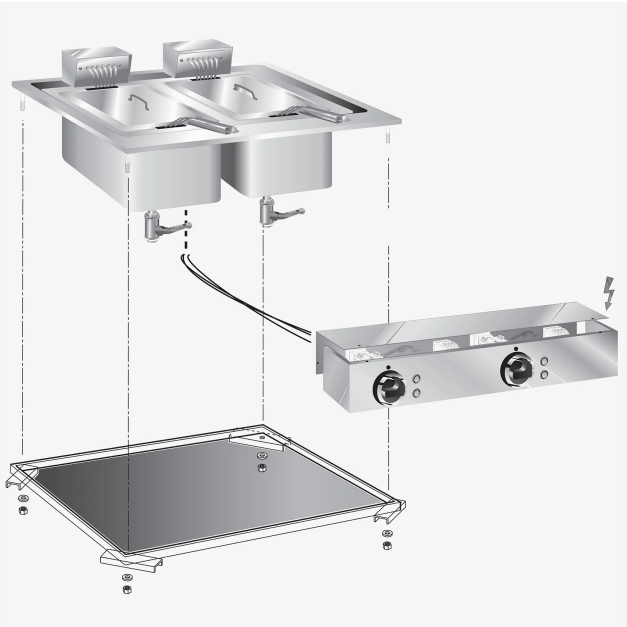

TECHNISCHE DATEN

BREITE (mm):	**600**		
TIEFE (mm):	**600**		
HÖHE (mm):	**380**		
GEWICHT (Kg):	**28**		
VOLUMEN (m^3):	**0.22**		
GESAMT-WATT (kW):	**12**		
NETZSPANNUNG (V):	**VAC400 3N**		
ANZAHL KOCHZONEN:	**2**		
BECKENMAßE (mm):	**220x340x220(h) mm**		
ANZAHL BECKEN:	**2**	KAPAZITÄT (L):	**2x 10**
BETRIEBSTEMPERATUR (°C):	**100-180**		

BESCHREIBUNG

Elektrische Edelstahlfritteuse, Einbauversion. Beheizung durch gekapselte Widerstände. 2 tiefgezogene Becken, Inhalt 2 x 10 l, mit großzügiger Kaltzone und geneigter Schaumzone mit abgerundeten Kanten. Thermostat regulierbar zwischen 100°C und 180°C und Sicherheitsthermostat mit manueller Rücksetzung. LED-Anzeigen für Spannungsversorgung und Betrieb der Heizwiderstände. Ausziehbarer Filter, Korb, Deckel und Sammelleitung für Ablaufhahn, Befestigungsbügel im Lieferumfang.

SERIE	ARTIKELNUMMER	MODELL	FUNKTION
Drop-in 60	**MA1040224500O**	**FQE61LDB**	**Fritteusen**

PRODUKT

Einbau-Fritteuse 2 Becken 10+10 Liter, Elektro , mit Bedienbox

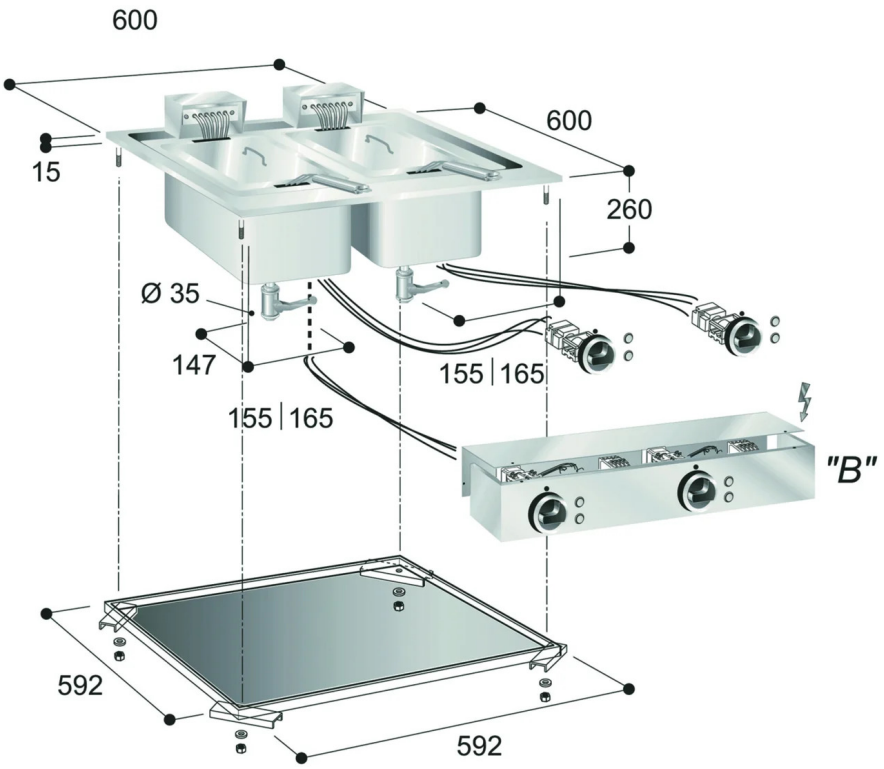

INSTALLATIONSANGABEN

(E) Elektroanschluss:	VAC400 3N 50/60Hz