MARENO
kitchen solutions since 1922

GAMA	CÓDIGO	MODELO	FUNCIÓN
Drop-in 60	**MA1040241140**	**FTE40DB#**	**Fry-top**

PRODUCTO

Fry-top eléctrico con placa lisa de encastre con caja de mandos

MARENO
kitchen solutions since 1922

GAMA	CÓDIGO	MODELO	FUNCIÓN
Drop-in 60	**MA1040241140**	**FTE40DB#**	**Fry-top**

PRODUCTO

Fry-top eléctrico con placa lisa de encastre con caja de mandos

DETALLES TÉCNICOS

ANCHO (mm):	**425**
PROFUNDIDAD (mm):	**600**
ALTURA (mm):	**180**
PESO (Kg):	**32**
VOLUMEN (m^3):	**0.09**
POTENCIA ELÉCTRICA (kW):	**3.9**
VOLTAJE (V):	**VAC400 3N**
N. ZONAS DE COCCIÓN:	**1**
DIM. ZONAS DE COCCIÓN (mm):	**396x521mm**
RANGO TEMPERATURA (°C):	**50-320**

DESCRIPCIÓN

Fry-top eléctrico de encastre con plancha lisa, realizado en acero inoxidable. Con orificio frontal de salida de grasas. Calentamiento con resistencias blindadas debajo de la plancha. Una zona de cocción controlada por termostato regulable de 50°C a 320°C. Termostato de seguridad con rearme manual. Superficie de cocción 21,9 dm2. Testigos de control del funcionamiento. Fijaciones y paleta de acero inoxidable incluidas. Con caja para cuadro de mandos.

MARENO
kitchen solutions since 1922

GAMA	CÓDIGO	MODELO	FUNCIÓN
Drop-in 60	**MA1040241140**	**FTE40DB#**	**Fry-top**

PRODUCTO

Fry-top eléctrico con placa lisa de encastre con caja de mandos

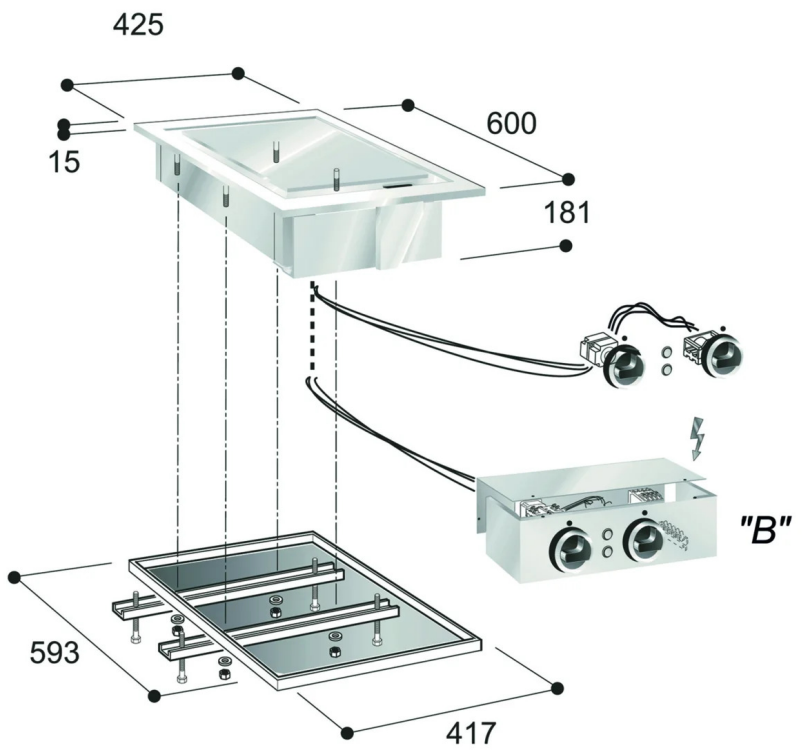

DETALLES TÉCNICOS DE INSTALACIÓN

(E) Conexión Eléctrica:	VAC400 3N 50/60Hz