MARENO
kitchen solutions since 1922

SERIE	ARTIKELNUMMER	MODELL	FUNKTION
Drop-in 60	**CR130309O**	**FTE60DB**	**Griddleplatten**

PRODUKT

Einbau-Grillplatte, glatt, Elektro, 600 mm, mit Bedienbox

MARENO ALI Group Srl Società a Socio Unico:
Via Conti Agosti , 231 - 31010 Mareno di Piave (TV)
Capitale Sociale 50.000.000,00 i.v.

Die in diesem Dokument angegebenen Daten gelten als unverbindlich. Das Unternehmen behält sich das Recht vor, jederzeit ohne vorherige Ankündigung Änderungen vorzunehmen.

MARENO
kitchen solutions since 1922

SERIE	ARTIKELNUMMER	MODELL	FUNKTION
Drop-in 60	**CR130309O**	**FTE60DB**	**Griddleplatten**

PRODUKT

Einbau-Grillplatte, glatt, Elektro, 600 mm, mit Bedienbox

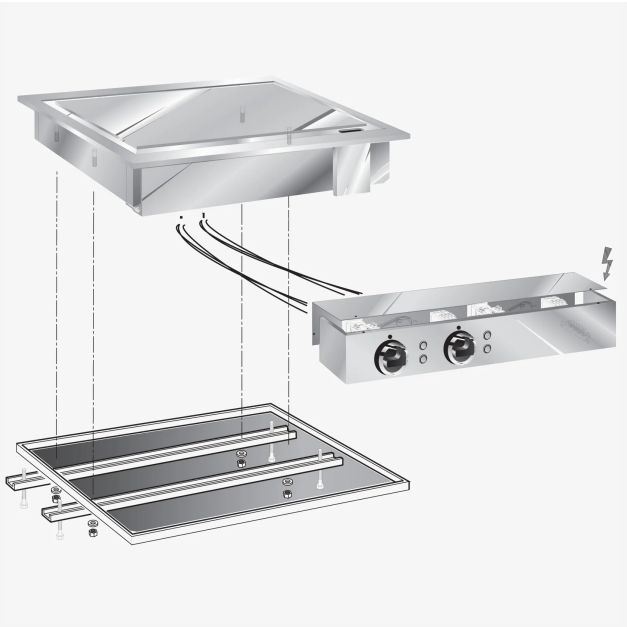

TECHNISCHE DATEN

BREITE (mm):	**625**
TIEFE (mm):	**600**
HÖHE (mm):	**180**
GEWICHT (Kg):	**44**
VOLUMEN (m^3):	**0.14**
GESAMT-WATT (kW):	**7.8**
NETZSPANNUNG (V):	**VAC400 3N**
ANZAHL KOCHZONEN:	**2**
MAßE KOCHZONEN (mm):	**596x521**
BETRIEBSTEMPERATUR (°C):	**50-320**

BESCHREIBUNG

Elektro-Grillplatte mit glatter Platte, Einbauversion aus Edelstahl (Aisi 430). Edelstahlkonstruktion. Mit frontseitiger Fettauslassöffnung. Beheizung durch gekapselte Widerstände unter der Platte. Zwei separate Heizzonen, Temperaturregelung zwischen 50°C und 320°C über Thermostat. Sicherheitsthermostat mit manueller Rücksetzung. Grill- und Bratfläche 33 dm2. LED-Betriebsanzeigen. Inkl. Befestigungsbügel und Edelstahlschaber. Komplett mit Bedienblende. Konformität gem. VO (EG) Nr. 1935/2004 (Materialien und Gegenstände in Berührung mit Lebensmitteln) und DM and 21/03/1973.

MARENO ALI Group Srl Società a Socio Unico:
Via Conti Agosti , 231 - 31010 Mareno di Piave (TV)
Capitale Sociale 50.000.000,00 i.v.

Die in diesem Dokument angegebenen Daten gelten als unverbindlich. Das Unternehmen behält sich das Recht vor, jederzeit ohne vorherige Ankündigung Änderungen vorzunehmen.

MARENO
kitchen solutions since 1922

SERIE	ARTIKELNUMMER	MODELL	FUNKTION
Drop-in 60	**CR130309O**	**FTE60DB**	**Griddleplatten**

PRODUKT

Einbau-Grillplatte, glatt, Elektro, 600 mm, mit Bedienbox

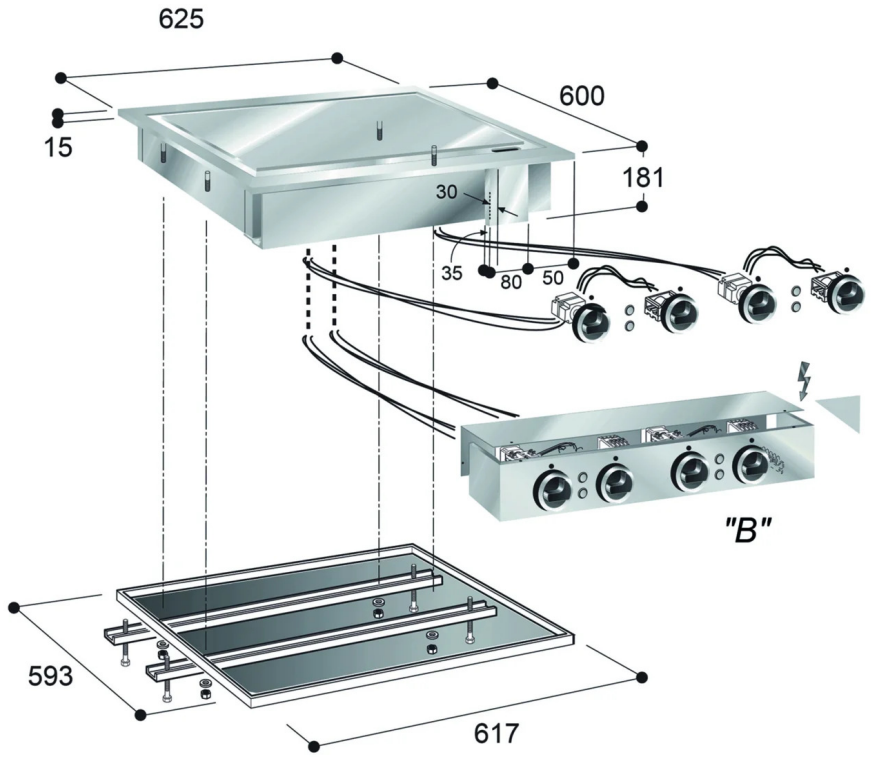

INSTALLATIONSANGABEN

(E) Elektroanschluss:	VAC400 3N 50/60Hz

MARENO ALI Group Srl Società a Socio Unico:
Via Conti Agosti , 231 - 31010 Mareno di Piave (TV)
Capitale Sociale 50.000.000,00 i.v.

Die in diesem Dokument angegebenen Daten gelten als unverbindlich. Das Unternehmen behält sich das Recht vor, jederzeit ohne vorherige Ankündigung Änderungen vorzunehmen.