MARENO
kitchen solutions since 1922

GAMA	CÓDIGO	MODELO	FUNCIÓN
Drop-in 60	**CR13031100**	**FTE60DR**	**Fry-top**

PRODUCTO

Fry-top eléctrico con placa 1/2 lisa y 1/2 ranurada de encastre

MARENO ALI Group Srl Società a Socio Unico:
Via Conti Agosti , 231 - 31010 Mareno di Piave (TV)
Capitale Sociale 50.000.000,00 i.v.

Los datos presentados en este documento deben considerarse no vinculantes. La empresa se reserva el derecho de realizar cambios en cualquier momento, sin previo aviso.

MARENO
kitchen solutions since 1922

GAMA	CÓDIGO	MODELO	FUNCIÓN
Drop-in 60	**CR13031100**	**FTE60DR**	**Fry-top**

PRODUCTO

Fry-top eléctrico con placa 1/2 lisa y 1/2 ranurada de encastre

DETALLES TÉCNICOS

ANCHO (mm):	**625**
PROFUNDIDAD (mm):	**600**
ALTURA (mm):	**180**
PESO (Kg):	**40**
VOLUMEN (m^3):	**0.1**
POTENCIA ELÉCTRICA (kW):	**7.8**
VOLTAJE (V):	**VAC400 3N**
N. ZONAS DE COCCIÓN:	**2**
DIM. ZONAS DE COCCIÓN (mm):	**596x521**
RANGO TEMPERATURA (°C):	**50-320**

DESCRIPCIÓN

Fry-top eléctrico de encastre con plancha 1/2 lisa y 1/2 rayada en acero inoxidable Aisi 430. Producto fabricado en acero inoxidable. Con orificio frontal de salida de grasas. Calentamiento con resistencias blindadas debajo de la plancha. Dos zonas de cocción independientes controladas por termostato regulable de 50°C a 320°C. Termostato de seguridad con rearme manual. Superficie de cocción 33 dm2. Testigos de control del funcionamiento. Fijaciones y paleta de acero inoxidable incluidas. El producto es conforme al Reglamento (CE) N° 1935/2004 y al DM 21/03/1973 (Materiales y Objetos destinados a entrar en Contacto con los Alimentos - MCA).

MARENO
kitchen solutions since 1922

GAMA	CÓDIGO	MODELO	FUNCIÓN
Drop-in 60	**CRI303100**	**FTE60DR**	**Fry-top**

PRODUCTO

Fry-top eléctrico con placa 1/2 lisa y 1/2 ranurada de encastre

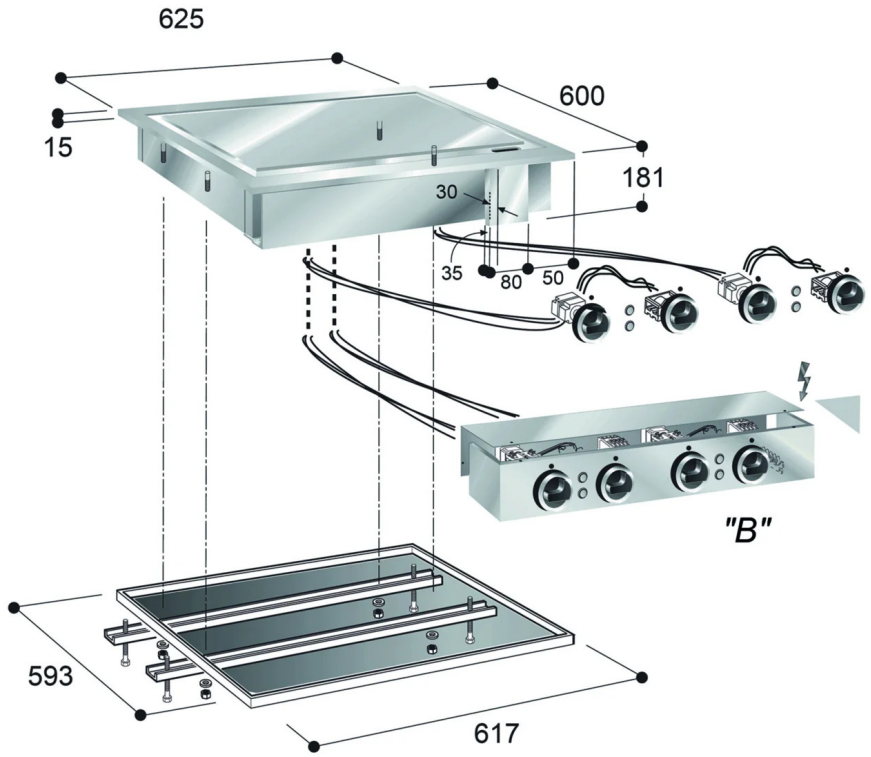

DETALLES TÉCNICOS DE INSTALACIÓN

(E) Conexión Eléctrica:	VAC400 3N 50/60Hz