MARENO
kitchen solutions since 1922

GAMME	CODE	MODÈLE	FONCTION
M1 - 90	**MAMC0003120**	**WK96GG**	**Fourneaux à gaz**

ARTICLE

Fourneau Wok 1 feu gaz sur placard ouvert

MARENO ALI Group Srl Società a Socio Unico:
Via Conti Agosti , 231 - 31010 Mareno di Piave (TV)
Capitale Sociale 50.000.000,00 i.v.

Les données présentées dans ce document doivent être considérées comme non contraignantes. La société se réserve le droit d'apporter des modifications à tout moment, sans préavis.

MARENO
kitchen solutions since 1922

GAMME	CODE	MODÈLE	FONCTION
M1 - 90	**MAMC0003120**	**WK96GG**	**Fourneaux à gaz**

ARTICLE

Fourneau Wok 1 feu gaz sur placard ouvert

DONNÉES TECHNIQUES

LARGEUR (mm):	**600**
PROFONDEUR (mm):	**920**
HAUTEUR (mm):	**900**
POIDS (Kg):	**60**
VOLUME (m^3):	**0.58**
PUISSANCE GAZ (kW):	**14**
DIM. INTERNES BASE (mm):	**520x400(h)x900 mm**
N. ZONES DE CUISSON:	**1**
DIM. ZONES DE CUISSON (mm):	**Ø 275 mm**
DÉTAILS ZONE DE CUISSON:	**1x 14kW**

DESCRIPTION

Cuisinière Wok au gaz, sur placard ouvert, réalisée en acier inox AISI 304. Plan embouti, épaisseur 20/10, avec bord avant anti-débordement, conçu pour la jonction d'extrémité avec joint hermétique fourni. Brûleur à flamme verticale haut rendement, pour un chauffage uniforme de la casserole et une cuisson parfaite des aliments. Brûleur en fonte émaillée de 14 kW Ø 190 mm, avec système venturi en acier inox, démontable pour faciliter le nettoyage et l'entretien. Réglage de la puissance par robinet de sécurité avec thermocouple. Allumage du brûleur principal par veilleuse permanente. Grille repose plats Wok Ø 275 mm en fonte émaillée avec base Ø 410 mm. Plan avec rainure anti-débordement de 550x720 mm et élément de vidange postérieur droit Ø 22 mm prévu pour la mise à la terre. Système de remplissage en eau en option pour le refroidissement et le nettoyage du plan. Bac d'égouttage amovible positionné sous les brûleurs. Appareil doté de pieds réglables en hauteur en acier inox.

MARENO
kitchen solutions since 1922

GAMME	CODE	MODÈLE	FONCTION
M1 - 90	**MAMC0003120**	**WK96GG**	**Fourneaux à gaz**

ARTICLE

Fourneau Wok 1 feu gaz sur placard ouvert

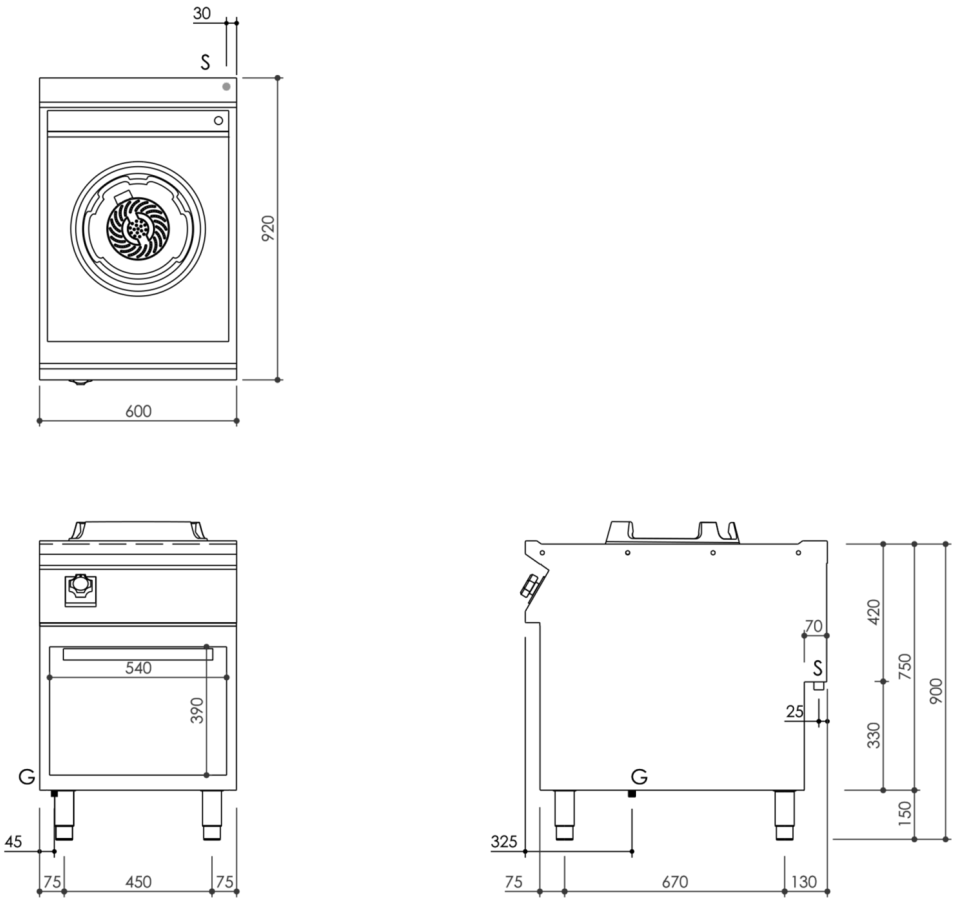

DONNÉES TECHNIQUES D'INSTALLATION

(G) Raccordement au gaz:	**Ø1/2"**