MARENO
kitchen solutions since 1922

GAMMA	CODICE	MODELLO	FUNZIONE
M1 - 90	**MAMC000521O**	**PE98ED15**	**Pentole**

PRODOTTO

Pentola elettrica riscaldamento diretto 150 lt.

MARENO ALI Group Srl Società a Socio Unico:
Via Conti Agosti , 231 - 31010 Mareno di Piave (TV)
Capitale Sociale 50.000.000,00 i.v.

I dati riportati in questo documento devono essere considerati non vincolanti. L'azienda si riserva il diritto di apportare modifiche in qualsiasi momento, senza preavviso.

MARENO
kitchen solutions since 1922

GAMMA	CODICE	MODELLO	FUNZIONE
M1 - 90	**MAMC000521O**	**PE98ED15**	**Pentole**

PRODOTTO

Pentola elettrica riscaldamento diretto 150 lt.

DATI TECNICI

LARGHEZZA (mm):		**800**	
PROFONDITA' (mm):		**920**	
ALTEZZA (mm):		**900**	
PESO (Kg):		**126**	
VOLUME (m^3):		**1**	
POTENZA EL. (kW):		**12**	
ALIMENTAZIONE (V):		**VAC400-3N**	
N° ZONE COTTURA:		**1**	
DETTAGLI ZONE COTTURA:		**1x 12kW**	
DIM. VASCHE (mm):		**Ø600mm**	
N° VASCHE:	**1**	CAPACITA' (l):	**150**
GRADO IP:		**IPX5**	

DESCRIZIONE

Pentola elettrica monoblocco, con riscaldamento diretto realizzata in acciaio inox AISI 304. Piano in 20/10 stampato con bordo anteriore antitracimazione, predisposto per l'unione di testa con guarnizione ermetica in dotazione. Fondo recipiente in acciaio inox AISI 316L lucidato, pareti in inox AISI 304. Pannelli isolanti di grosso spessore per l'isolamento termico del recipiente. Diametro del recipiente 600 mm, capacità 150 Lt. Carico acqua fredda o calda tramite elettrovalvole attivate da selettore, erogatore fisso sul piano. Scarico con rubinetto di sicurezza da 1/2 con impugnatura in materiale atermico. Coperchio con apertura a 90°, bilanciato, con maniglia a presa frontale. Riscaldamento diretto con bruciatori in inox AISI 304 esterni al recipiente. Manopola per il controllo del riscaldamento con geometria di protezione alle infiltrazioni d'acqua dotata di lampada spia integrata per la visualizzazione immediata del riscaldamento e del corretto funzionamento dell'apparecchiatura. Temperatura controllata da regolatore di energia. Modello dotato di termostato di sicurezza con pulsante di ripristino accessibile all'utente. Grado di protezione all'acqua IPX5. Apparecchiatura dotata di piedini regolabili in altezza in acciaio inox.

GAMMA	CODICE	MODELLO	FUNZIONE
M1 - 90	**MAMC000521O**	**PE98ED15**	**Pentole**

PRODOTTO

Pentola elettrica riscaldamento diretto 150 lt.

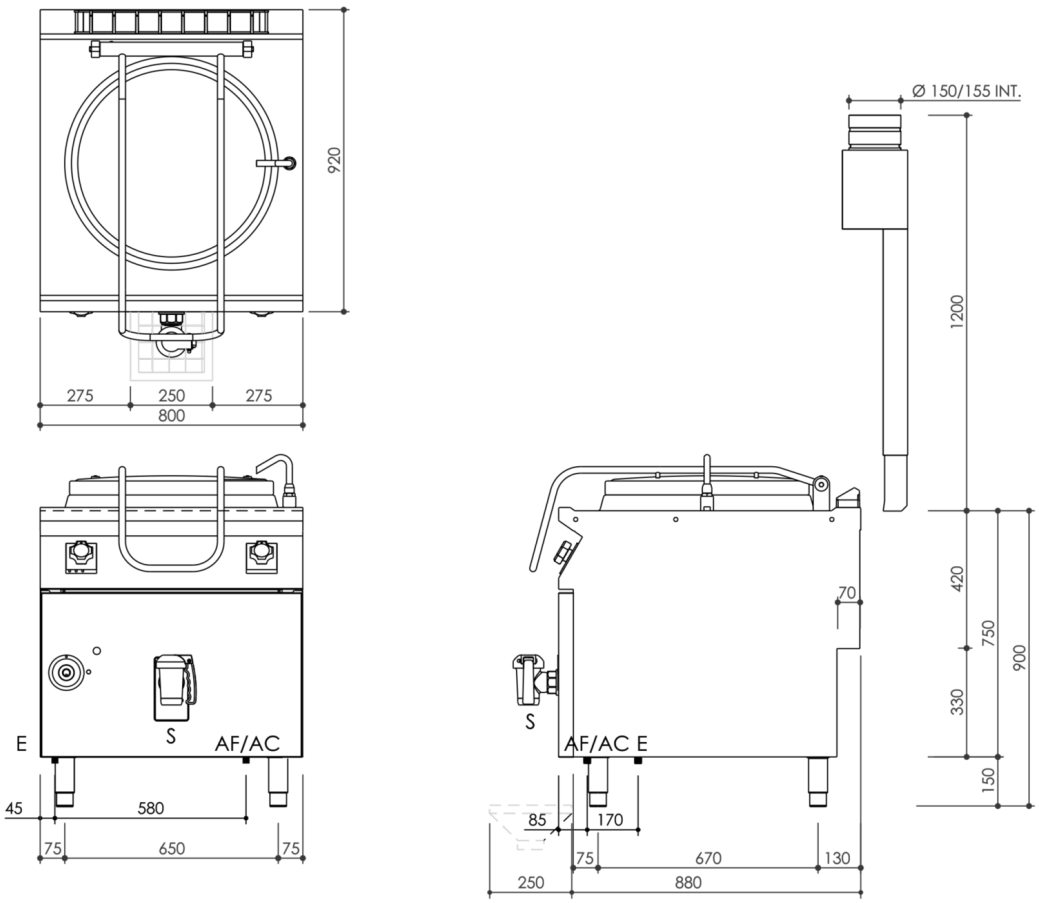

DATI TECNICI DI INSTALLAZIONE

(E) Allacciamento Elettrico:	VAC400-3N 50/60Hz
(AF) Arrivo Acqua Fredda:	Ø1/2-H=100mm.
(AC) Arrivo Acqua Calda:	Ø1/2-H=100mm.