GAMME	CODE	MODÈLE	FONCTION
M1 - 70	**MAMC00000230**	**WK712GG**	**Forneaux à gaz**

ARTICLE

Fourneau Wok 2 feux gaz sur placard ouvert



MARENO ALI Group Srl Società a Socio Unico:
Via Conti Agosti , 231 - 31010 Mareno di Piave (TV)
Capitale Sociale 50.000.000,00 i.v.

Les données présentées dans ce document doivent être considérées comme non contraignantes. La société se réserve le droit d'apporter des modifications à tout moment, sans préavis.

LAST UPDATE:
10/11/2026

GAMME	CODE	MODÈLE	FONCTION
MI - 70	**MAMCOOOO230**	**WK712GG**	**Forneaux à gaz**

ARTICLE

Fourneau Wok 2 feux gaz sur placard ouvert

DÉTAILS







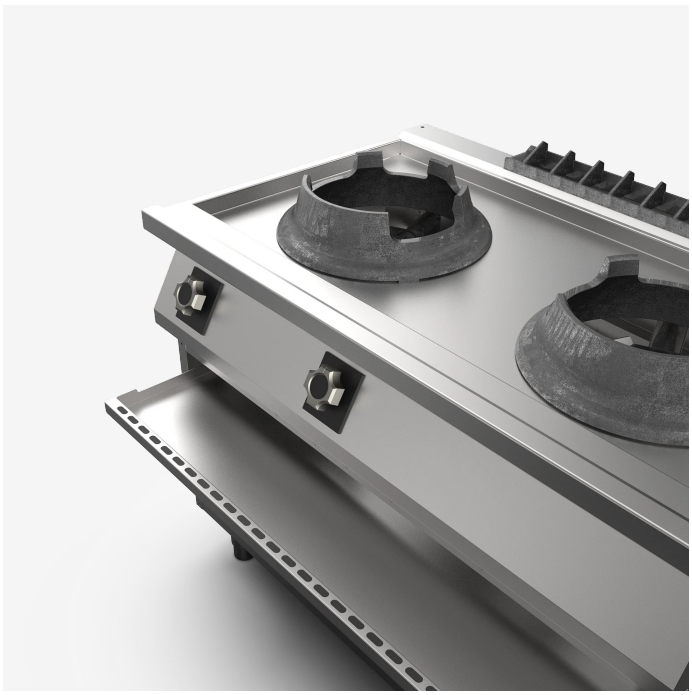

MARENO ALI Group Srl Società a Socio Unico:
Via Conti Agosti , 231 - 31010 Mareno di Piave (TV)
Capitale Sociale 50.000.000,00 i.v.

Les données présentées dans ce document doivent être considérées comme non contraignantes. La société se réserve le droit d'apporter des modifications à tout moment, sans préavis.

LAST UPDATE:
10/11/2026

GAMME	CODE	MODÈLE	FONCTION
MI - 70	**MAMCOOOO230**	**WK712GG**	**Forneaux à gaz**

ARTICLE

Fourneau Wok 2 feux gaz sur placard ouvert



DONNÉES TECHNIQUES

LARGEUR (mm):	**1200**
PROFONDEUR (mm):	**750**
HAUTEUR (mm):	**900**
POIDS (Kg):	**99**
VOLUME (m^3):	**0.5**
PUISSANCE GAZ (kW):	**28**
DIM. INTERNES BASE (mm):	**1080x400(h)x700 mm**
N. ZONES DE CUISSON:	**2**
DIM. ZONES DE CUISSON (mm):	**Ø 275 mm**
DÉTAILS ZONE DE CUISSON:	**2 x 14 kW**

DESCRIPTION

Cuisinière Wok à gaz monobloc avec 2 brûleur à flamme verticale haut rendement, pour un chauffage uniforme de la casserole et une cuisson parfaite des aliments. 2 brûleur en fonte émaillée de 14 kW Ø 190 mm, avec système venturi en acier inox, démontable pour faciliter le nettoyage et l'entretien. Table de cuisson en acier inox AISI 304 renforcé, d'une épaisseur 20/10. Réglage de la puissance par robinet de sécurité avec thermocouple. Allumage du brûleur principal par veilleuse permanente. Grille repose plats Wok Ø 275 mm en fonte émaillée avec base Ø 410 mm. Plan avec rainure anti-débordement de 1150x530 mm et élément de vidange postérieur droit Ø 22 mm prévu pour la mise à la terre. Bac d'égouttage amovible positionné sous les brûleurs. Appareil doté de pieds réglables en hauteur en acier inox.

Les données présentées dans ce document doivent être considérées comme non contraignantes. La société se réserve le droit d'apporter des modifications à tout moment, sans préavis.

GAMME	CODE	MODÈLE	FONCTION
MI - 70	**MAMCOOOO230**	**WK712GG**	**Forneaux à gaz**

ARTICLE

Fourneau Wok 2 feux gaz sur placard ouvert

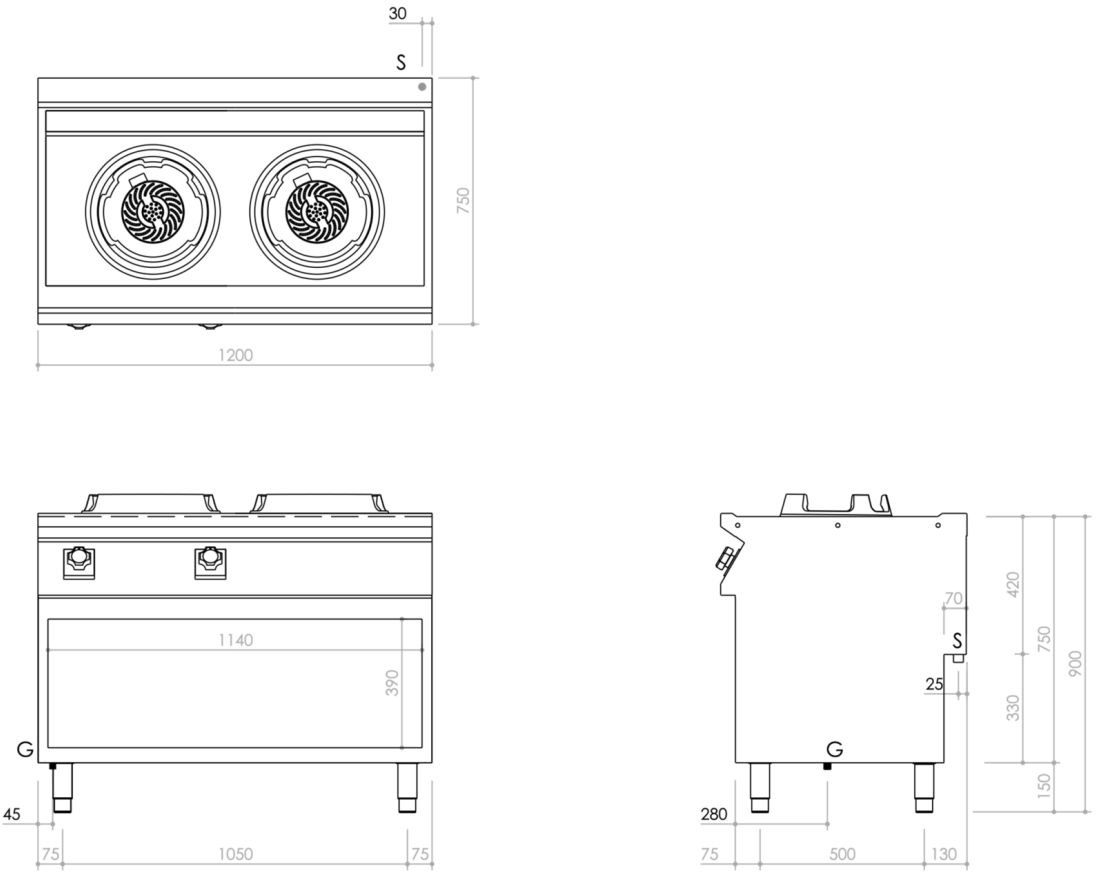

DONNÉES TECHNIQUES D'INSTALLATION

(G) Raccordement au gaz:	**Ø1/2"**

Les données présentées dans ce document doivent être considérées comme non contraignantes. La société se réserve le droit d'apporter des modifications à tout moment, sans préavis.